LED-Beleuchtung für Nutzfahrzeuge
LED-lighting for commercial vehicles

KOMP.LED
LightSystems

Philosophie

Qualität
Durch ständige Überwachung der Qualitätsstandards wird der hohe Anspruch an Qualität und Kundenzufriedenheit gesichert. Hinter jedem Produkt steckt ein, für den jeweiligen Anwendungsfall, passend ausgelegtes Konzept.

Lebensdauer
Durch die ausschließliche Verwendung geprüfter, hochwertiger Materialien und die exakte Abstimmung einzelner Baukomponenten wird die maximale Lebensdauer der LED je Anwendungsbereich erzielt.

Kundenorientierung
Zur Sicherstellung einer praxisgerechten Lösung pflegt Komp.LED von der Idee über Feldtests bis hin zur Markteinführung engen Kundenkontakt.

Philosophy

Quality
We meet our high demands on quality and customer satisfaction by constantly controlling our quality standards. A suitable concept tailor-made for each application is our secret for any of our products.

Service life
We reach the maximum service life of LEDs for each application by exclusively using certified, high-quality materials and exactly matching individual components.

Customer orientation
In order to guarantee that our solution is feasible, Komp.LED is in close contact with their customers from the first conceptual design to the field tests and finally the introduction in the market.

Kontaktdaten
Contact

KOMP.LED Lightsystems
GmbH & Co. KG
Lindenstraße 15
D-89134 Blaustein

Tel.: +49 7304 9695-690
Fax: +49 7304 9695-41699
info@kompled.de
www.kompled.de

Die kleine feine LED-Schmiede

Innovation · Sicherheit · Qualität
Mit diesen Zielen richtet sich die Komp.LED GmbH & Co. KG als Hersteller für LED-Nutzfahrzeugbeleuchtung an Aufbautenhersteller und Handelsunternehmen.

Nicht die Fertigung von Tausenden von Stückzahlen, sondern der qualitative Aspekt jeder einzelnen Einheit steht gegenüber Produkt und Kunde im Vordergrund.

Die Bündelung von Kernkompetenzen aus verschiedenen Fachgebieten wie Entwicklung, Wissenschaft, Fertigung für Elektronikkomponenten, Logistik und Kunststofftechnik machen Komp.LED zu einem der führenden Unternehmen im Bereich LED für Nutzfahrzeuge.

Das Portfolio reicht vom einzelnen LED-Arbeitsscheinwerfer, über LED-Lichtwarnbalken und der Folgebeleuchtung bis hin zur komplett vorkonfektionierten LED-Anlage.

- LED-Heckbeleuchtung
- LED-Lichtwarnbalken
- LED-Kennleuchten
- LED-Blitzmodule
- LED-Beleuchtung
- LED-Arbeitsscheinwerfer

Our LED atelier – simple yet sophisticated

Innovation · Safety · Quality
These are the aims of Komp.LED GmbH & Co. KG, the producer of LED commercial vehicle lighting directed towards body manufacturers and trading companies.

It is not the production of thousands of units per lot but the quality of every single unit that we focus on with respect to our products and customers.

The combination of core competencies from various fields like research and development, science, production of electronic components, logistics and plastics engineering makes Komp.LED one of the leading companies in the LED sector for commercial vehicles.

The portfolio ranges from individual LED work lights to LED lightbars, repeater lights and completely prefabricated LED systems.

- LED rear light systems
- LED lightbars
- LED beacons
- LED flash modules
- LED lighting
- LED work lights

Inhaltsverzeichnis

Kategorien	Seite
Kurzbezeichnungen	6
Einleitung LED-Heckbeleuchtung	7
Komp.LED Verteilersystem	8
Uncontrolled Heckleuchten	9 - 32
Paro Kontur Center	9 - 11
Paro Kontur	12 - 14
Paro 32 LED	15 - 16
Stralo	17 - 18
Quadro	19 - 20
Centro White	21 - 22
Centro Chrome	23 - 24
Solo Agro	25 - 26
Solo 5K	26 - 27
Solo 7K	28 - 29
Lungo	30 - 32
Controlled Heckleuchten	33 - 38
Paro Kontur Controlled	33 - 34
Stralo Controlled	35 - 36
Quadro Controlled	37 - 38
Kennzeichenleuchten	39 - 40
Konturbeleuchtung	41 - 46
Spurhalteleuchten	41 - 42
Seitenmarkierungsleuchten	43 - 44

Kategorien	Seite
Umrissleuchten	45 - 46
Rückstrahler	47
Verteiler	48 - 52
Verteilerdosen	48
Heckverteiler	49
Zwischenverteiler	50
Frontverteiler	51 - 52
Ausfallkontrolle	53 - 55
Anhänger LPU	53
Dauerplusmodul	54
Dauerplus-Zusatzmodul	55
Kabel	56 - 63
Hauptversorgungskabel 10-adrig	56
Hauptversorgungskabel 15-adrig	57
Versorgungskabel 7-adrig	58
Verbindungskabel 15-adrig	59
Verbindungskabel 7-adrig	60
Konturbeleuchtungskabel	61
Kabel Meterware	62
Kabelkonfektion	63
Zubehör	64 - 67
Leuchtenmontagekonsolen	64
Kennzeichenhalter	65

Kategorien	Seite
VCO-Verschlusszange	65
Komp.LED-Stecker	66
Winkelhalter/Einbaurahmen	67
Anwendungsbeispiele	68
Seitenblinker	69 - 70
Lichtwarnbalken	71 - 78
Kennleuchten	79 - 81
Einzelstock	80
Stecksockel	80
Doppelstock	81
Blitzmodule	82 - 85
Blitzmodule klare Lichtscheibe	83
Blitzmodule farbige Lichtscheibe	84
Zubehör Blitzmodule	85
Beleuchtung	86 - 89
Innenraumleuchten S2	86 - 87
Schrankleuchten S4	88 - 89
Arbeitsscheinwerfer	90 - 91
Lungo	90
Quadro	91
AGB	92 - 94
Service und Versand	95

Index

Categories	Page
Brief description	6
Introduction LED rear lights	7
Komp.LED distribution system	8
Uncontrolled rear lights	9 - 32
Paro Kontur Center	9 - 11
Paro Kontur	12 - 14
Paro 32 LED	15 - 16
Stralo	17 - 18
Quadro	19 - 20
Centro White	21 - 22
Centro Chrome	23 - 24
Solo Agro	25 - 26
Solo 5K	26 - 27
Solo 7K	28 - 29
Lungo	30 - 32
Controlled rear lights	33 - 38
Paro Kontur Controlled	33 - 34
Stralo Controlled	35 - 36
Quadro Controlled	37 - 38
Number plate lights	39 - 40
Contour lights	41 - 46
Lane lights	41 - 42
Side marker lights	43 - 44

Categories	Page
Position lights	45 - 46
Reflectors	47
Distributors	48 - 52
Distributor boxes	48
Rear distributors	49
Intermediate distribution frame	50
Front distributor	51 - 52
Light failure control	53 - 55
Trailer LPU	53
Permanent positive module	54
Permanent positive additional module	55
Cables	56 - 63
Main cables 10 core	56
Main cables 15 core	57
Cables 7 core	58
Connector cables 15 core	59
Connector cables 7 core	60
Cables for position lights	61
Cables sold by the metre	62
Cable assembly	63
Accessories	64 - 67
Assembly brackets	64
Number plate holders	65

Categories	Page
VCO pliers	65
Komp.LED plugs	66
Bracket holders/mounting frames	67
Application examples	68
Side direction indicators	69 - 70
Lightbars	71 - 78
Beacons	79 - 81
Single stacked	80
Pipe fitting	80
Double stacked	81
Flash modules	82 - 85
Flash modules with clear lenses	83
Flash modules with coloured lenses	84
Accessory flash modules	85
Lighting	86 - 89
Inner lighting S2	86 - 87
Locker box lighting S4	88 - 89
Work lamps	90 - 91
Lungo	90
Quadro	91
General terms and conditions	92 - 94
Service and shipping	95

Kurzbezeichnungen

Kurzbezeichnung	Beschreibung
FR	Fahrtrichtungsanzeiger
SL	Schlusslicht
BR	Bremslicht
RF	Rückfahrlicht
NL	Nebelschlusslicht
SML	Seitenmarkierungsleuchte
URL	Umrissleuchte
SHL	Spurhalteleuchte
KZL	Kennzeichenleuchte
DRS	Dreieckrückstrahler
RS	Rückstrahler
VCO	Vertikalverbinder zur Anbindung von Beleuchtung über das Schlusslichtsignal am Komp.LED Konturkabel
K07	7-poliger Komp.LED Stecker
K15	15-poliger Komp.LED Stecker
v (Anbau)	Vertikal
h (Anbau)	Horizontal
Winkel-K07	7-poliger Komp.LED Stecker, flache Bauform
URL v	Umrisslicht weiß vorne
URL h	Umrisslicht rot hinten
WEOS	Offene umspritzte Kabelenden
WEO	Offene Kabelenden
WEC	Umspritzte Kabelenden
AMP	AMP Super Seal Stiftgehäuse

Shortcuts

Shortcut	Description
FR	Direction indicator
SL	Rear light
BR	Brake light
RF	Reversing light
NL	Rear fog light
SML	Side marker light
URL	Position lamp
SHL	Lane light
KZL	Number plate light
DRS	Triangular reflector
RS	Reflector
VCO	Vertical connector to connect lighting to the Komp.LED flat cable for contour lighting via the tail light signal
K07	7-pin Komp.LED plug
K15	15-pin Komp.LED plug
v (Mounting)	Vertical
h (Mounting)	Horizontal
K07 angle plug	7-pin Komp.LED plug, flat design
URL v	Position lamp white, front
URL h	Position lamp red, rear
WEOS	Open, coated cable ends
WEO	Open cable ends
WEC	Closed, coated cable ends
AMP	AMP Super Seal pin housing

Von der Einzelleuchte bis zum Komplettset

Das Komp.LED Heckbeleuchtungssystem bietet vielseitige Möglichkeiten zur Realisierung Ihrer Anforderungen – von der Einzelleuchte bis zum Komplettset.
Alle Heckleuchten sind mit offenen Kabelenden oder mit den eigens entwickelten Komp.LED Steckern nach IP69K, passend für das Komp.LED Verteilersystem, erhältlich.

Komp.LED Heckleuchten sind zwischen der uncontrolled und der controlled Version zu unterscheiden:

Uncontrolled
Multivolttaugliche Komp.LED Heckleuchte ohne Ausfallkontrolle und ohne Anhängererkennung.
Zur Verwendung als Hauptleuchte mit Ausfallkontrolle und Lastsimulation benötigen Sie eines unserer innovativen Steuergeräte. Für gezogene Einheiten nutzen Sie unsere Anhänger-LPU, für Zugfahrzeuge unser Dauerplusmodul. Unsere Steuergeräte sind in 12 V- oder 24 V- Ausführungen erhältlich.

Controlled
Komp.LED Heckleuchte mit integrierter Ausfallkontrolle nach ECE und Anhängererkennung für 24 V-Anhänger.

Ihre Vorteile:

- Voll-LED-Komplettsystem
- Extrem schlag- und bruchfestes Leuchtengehäuse für eine lange Lebensdauer
- Intelligentes Leuchtenausfallkontrollsystem
- Leuchten und Verteilersystem hermetisch dicht - IP69K, deutlich geringere Kabelkorrosion
- Individuelle Abstimmung, von der Einzelleuchte bis zum „Plug and Play"-Komplettsystem

From single lights to complete sets

The Komp.LED rear lighting system offers a multitude of possibilities to meet your requirements – from single lights to complete sets. All rear lights are available with open cable ends or with the specially developed Komp.LED plugs, compliant with IP69K and suitable for the Komp.LED distribution system.

Komp.LED rear lights can be distinguished between the uncontrolled and the controlled version:

Uncontrolled
Komp.LED rear light suitable for multi-voltage use without light failure control and without trailer recognition function.
To use it as a main light with light failure control and load simulation you need one of our innovative control boxes. Use our trailer LPU for towed units and our permanent positive module for drawing trucks. Our control boxes are available in 12 V or 24 V versions.

Controlled
Komp.LED rear light with integrated light failure control compliant with ECE and trailer recognition function for 24 V trailers.

Your advantages:

- Full LED complete set
- Extremely shock-resistant and shatterproof luminaire housing for a long service life
- Intelligent light failure control system
- Lights and distribution system hermetically sealed - IP69K, far less cable corrosion
- Individual adaption, from the single light to the plug-and-play complete set

Komp.LED Verteilersystem

Komp.LED distribution system

Uncontrolled Heckleuchten Anhänger
Uncontrolled rear lights trailer

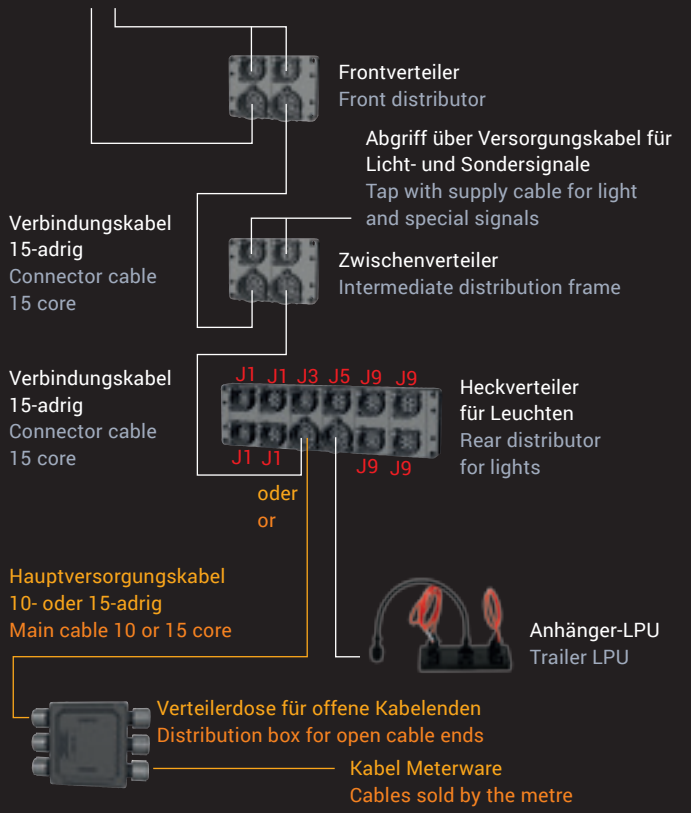

J1 = Leuchten rechts / Lights right
J9 = Leuchten links / Lights left
J3 = Konturbeleuchtung rechts / Contour lights right
J5 = Konturbeleuchtung links / Contour lights left

Controlled Heckleuchten Anhänger
Controlled rear lights trailer

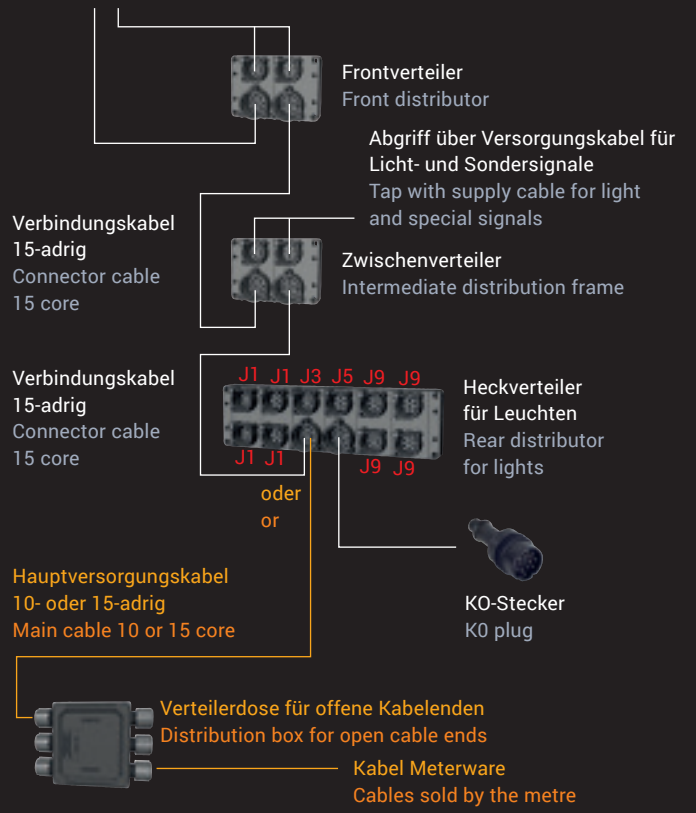

J1 = Leuchten rechts / Lights right
J9 = Leuchten links / Lights left
J3 = Konturbeleuchtung rechts / Contour lights right
J5 = Konturbeleuchtung links / Contour lights left

Uncontrolled Heckleuchten Zugfahrzeug
Uncontrolled rear lights truck

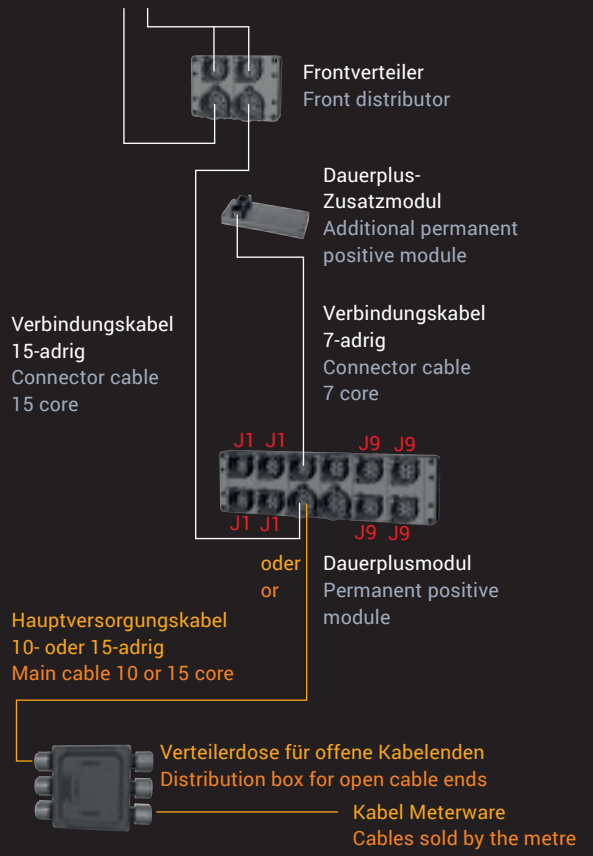

J1 = Leuchten rechts / Lights right
J9 = Leuchten links / Lights left

Paro Kontur Center Uncontrolled

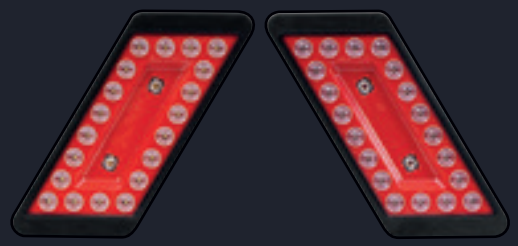

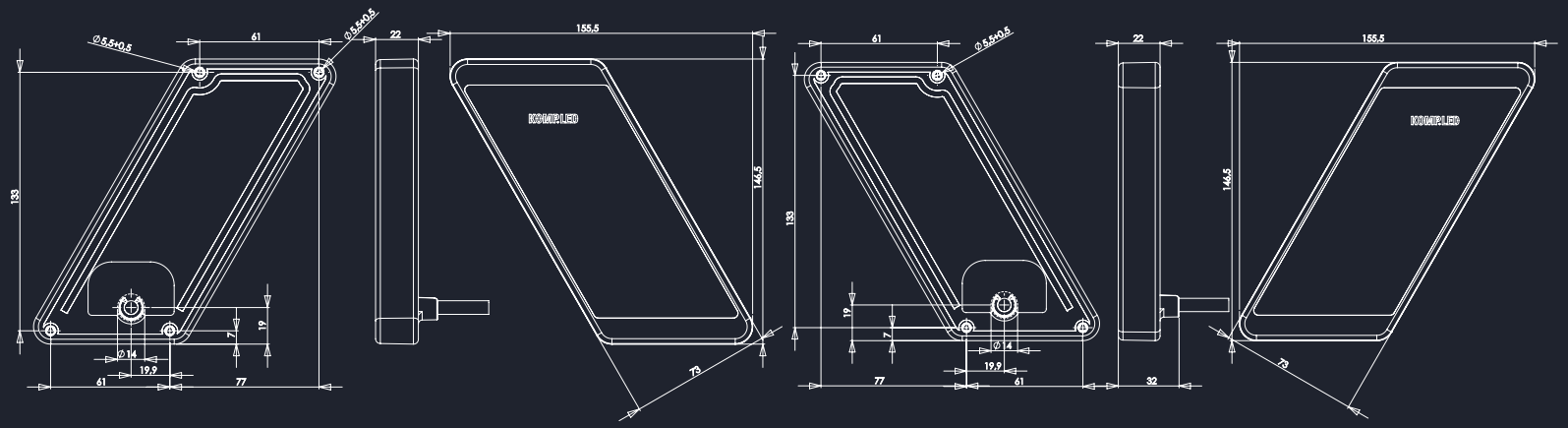

Paro Kontur Center Uncontrolled

Kompakte, variabel montierbare LED-Heckleuchte mit bis zu drei Leuchtfunktionen. 20 LED sorgen für eine äußerst formschöne Leuchtkontur, zwei weitere LED binden mittig platziert eine Zusatzfunktion in der Leuchte ein. Mit der extrem flachen Aufbauhöhe von nur 22 mm ist die Leuchte vor Fremdeinwirkung geschützt und optimal zum Aufbau geeignet.
Durch die einheitliche Aufbauhöhe ist die Leuchte ideal mit der Stralo, Paro Kontur, Paro 32 LED, Quadro und dem Dreieckrückstrahler kombinierbar.

Produkteigenschaften

- E24-Zulassung
- IP69K
- Schlagfest, bruchsicher, UV-beständig
- Hermetisch abgedichtetes Gehäuse

Anschlussmöglichkeiten

- K07 = 7-poliger Komp.LED Stecker
- WEO = Offene Kabelenden

Lieferumfang

- Heckleuchte, 4 x Schraube 5 x 16 für Leuchtenmontage
- Bei Kabelende K07 zusätzlich 2 x Schraube 4 x 16 für Steckermontage

Paro Kontur Center Uncontrolled

Compact LED rear light with up to three lighting modes that can be mounted in various ways. 20 LEDs create a highly stylish illuminated contour, two further LEDs, centrally located, add an additional function to the light. The extremely flat profile of only 22 mm protects the light against external impacts and is perfect for installation. Due to the standardized profile, the light can be perfectly combined with Stralo, Paro Kontur, Paro 32 LED, Quadro and the triangular reflector.

Product features

- E24-approved
- IP69K
- Shock-resistant, shatterproof, UV-resistant
- Hermetically sealed housing

Connection options

- K07 = 7-pin Komp.LED plug
- WEO = Open cable ends

Scope of delivery

- Rear light, 4 x screw 5 x 16 for light assembly
- For cable end K07 additionally 2 x screw 4 x 16 for plug assembly

10 Paro Kontur Center Uncontrolled

Paro Kontur Center

Fahrtrichtungsanzeiger/Nebelschlusslicht
Bauform A, Uncontrolled, 12 - 24 V
Direction indicator/rear fog light
Type A, Uncontrolled, 12 - 24 V

K07

WEO

Art.-Nr. Code no.	Funktion Kontur Function Outline	Funktion Center Function Center	Anbau Mounting	Kabelende Cable end	Kabellänge Cable length
113AUAK170RA	FR	NL	v/h	WEO	170 cm
113AUAK170RD	FR	NL	v/h	K07	170 cm

Paro Kontur Center

Fahrtrichtungsanzeiger/Nebelschlusslicht
Bauform V, Uncontrolled, 12 - 24 V
Direction indicator/rear fog light
Type V, Uncontrolled, 12 - 24 V

K07

WEO

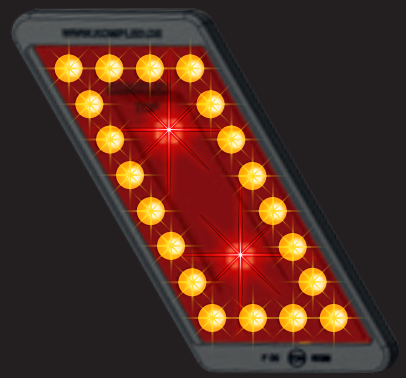

Art.-Nr. Code no.	Funktion Kontur Function Outline	Funktion Center Function Center	Anbau Mounting	Kabelende Cable end	Kabellänge Cable length
113VUAK170RA	FR	NL	v/h	WEO	170 cm
113VUAK170RD	FR	NL	v/h	K07	170 cm

Paro Kontur Center

Schluss-/Brems-/Rückfahrlicht
Bauform A, Uncontrolled, 12 - 24 V
Tail/brake/reversing light
Type A, Uncontrolled, 12 - 24 V

K07

WEO

Art.-Nr. Code no.	Funktion Kontur Function Outline	Funktion Center Function Center	Anbau Mounting	Kabelende Cable end	Kabellänge Cable length
113AUAF170RA	SL/BR	RF	v/h	WEO	170 cm
113AUAF170RD	SLBR	RF	v/h	K07	170 cm

Paro Kontur Center

Schluss-/Brems-/Rückfahrlicht
Bauform V, Uncontrolled, 12 - 24 V
Tail/brake/reversing light
Type V, Uncontrolled, 12 - 24 V

K07

WEO

Art.-Nr. Code no.	Funktion Kontur Function Outline	Funktion Center Function Center	Anbau Mounting	Kabelende Cable end	Kabellänge Cable length
113VUAF170RA	SL/BR	RF	v/h	WEO	170 cm
113VUAF170RD	SL/BR	RF	v/h	K07	170 cm

Weitere technische Informationen siehe Seite 9. Further technical information, please see page 9.

Paro Kontur Center

Rückfahr-/Nebelschlusslicht
Bauform A, Uncontrolled, 12 - 24 V
Reversing light/rear fog light
Type A, Uncontrolled, 12 - 24 V

K07

WEO

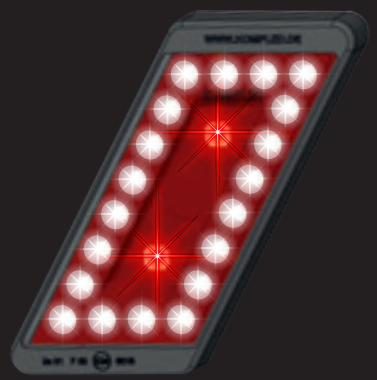

Art.-Nr. Code no.	Funktion Kontur Function Outline	Funktion Center Funktion Center	Anbau Mounting	Kabelende Cable end	Kabellänge Cable length
113BUAL170RA	RF	NL	v/h	WEO	170 cm
113BUAL170RD	RF	NL	v/h	K07	170 cm

Paro Kontur Center

Rückfahr-/Nebelschlusslicht
Bauform V, Uncontrolled, 12 - 24 V
Reversing light/rear fog light
Type V, Uncontrolled, 12 - 24 V

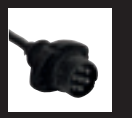
K07

WEO

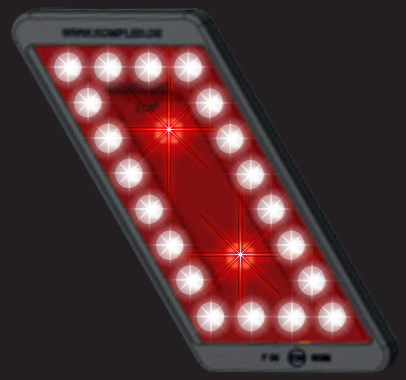

Art.-Nr. Code no.	Funktion Kontur Function Outline	Funktion Center Function Center	Anbau Mounting	Kabelende Cable end	Kabellänge Cable length
113WUAL170RA	RF	NL	v/h	WEO	170 cm
113WUAL170RD	RF	NL	v/h	K07	170 cm

Paro Kontur Center

Rückfahrlicht/Arbeitsscheinwerfer
Bauform A, Uncontrolled, 12 - 24 V
Reversing light/work lamp
Type A, Uncontrolled, 12 - 24 V

WEO

Art.-Nr. Code no.	Funktion Kontur Function Outline	Funktion Center Function Center	Anbau Mounting	Kabelende Cable end	Kabellänge Cable length
113AUAE170RA	RF	ASW	v/h	WEO	170 cm

Paro Kontur Center

Rückfahrlicht/Arbeitsscheinwerfer
Bauform V, Uncontrolled, 12 - 24 V
Reversing light/work lamp
Type V, Uncontrolled, 12 - 24 V

WEO

Art.-Nr. Code no.	Funktion Kontur Function Outline	Funktion Center Function Center	Anbau Mounting	Kabelende Cable end	Kabellänge Cable length
113VUAE170RA	RF	ASW	v/h	WEO	170 cm

Weitere technische Informationen siehe Seite 9. Further technical information, please see page 9.

12 Paro Kontur Uncontrolled

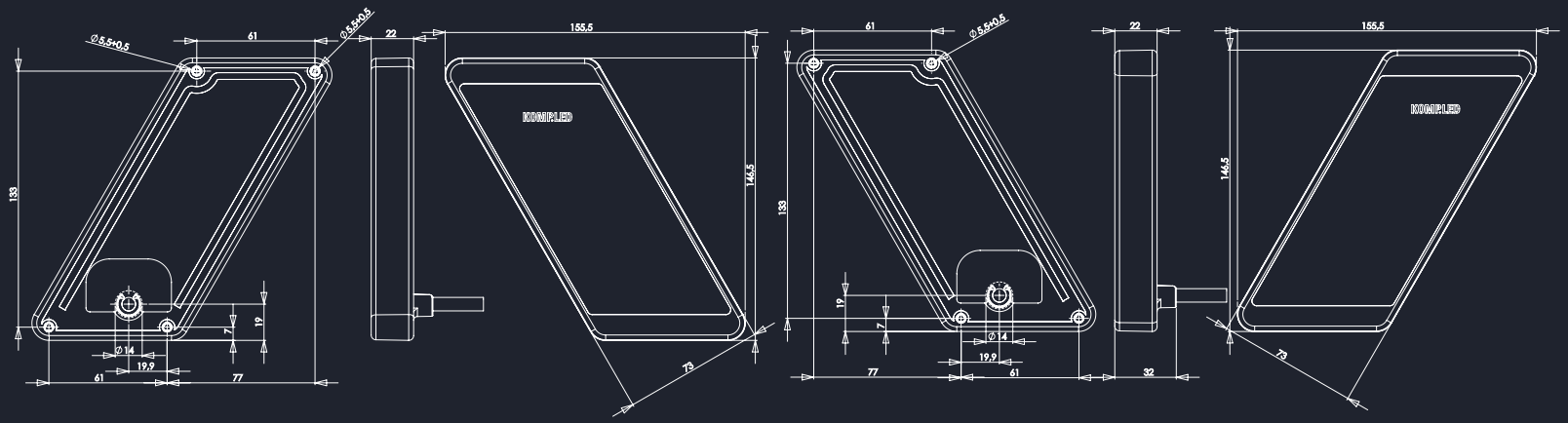

Paro Kontur Uncontrolled

Kompakte, variabel montierbare LED-Heckleuchte mit bis zu zwei Leuchtfunktionen und optional integriertem Rückstrahler. 20 LED sorgen für eine äußerst formschöne Leuchtkontur. Durch die extrem flache Aufbauhöhe von nur 22 mm ist die Leuchte vor Fremdeinwirkung geschützt und optimal zum Aufbau geeignet. Durch die einheitliche Aufbauhöhe ist die Leuchte ideal mit der Stralo, Paro Kontur Center, Paro 32 LED, Quadro und dem Dreieckrückstrahler kombinierbar.

Produkteigenschaften

- E24-Zulassung
- IP69K
- Schlagfest, bruchsicher, UV-beständig
- Hermetisch abgedichtetes Gehäuse

Anschlussmöglichkeiten

- K07 = 7-poliger Komp.LED Stecker
- WEO = Offene Kabelenden

Lieferumfang

- Heckleuchte, 4 x Schraube 5 x 16 für Leuchtenmontage
- Bei Kabelende K07 zusätzlich 2 x Schraube 4 x 16 für Steckermontage

Paro Kontur Uncontrolled

Compact LED rear light – mountable in various ways – with up to two lighting modes and optionally integrated reflector. 20 LEDs create a highly stylish illuminated contour. The extremely flat profile of only 22 mm protects the light against external impacts and is perfect for installation. Due to the standardized profile, the light can be perfectly combined with Stralo, Paro Kontur Center, Paro 32 LED, Quadro and the triangular reflector.

Product features

- E24-approved
- IP69K
- Shock-resistant, shatterproof, UV-resistant
- Hermetically sealed housing

Connection options

- K07 = 7-pin Komp.LED plug
- WEO = Open cable ends

Scope of delivery

- Rear light, 4 x screw 5 x 16 for light assembly
- For cable end K07 additionally 2 x screw 4 x 16 for plug assembly

Paro Kontur

Fahrtrichtungsanzeiger
Bauform A, Uncontrolled, 12 - 24 V
Direction indicator
Type A, Uncontrolled, 12 - 24 V

K07

WEO

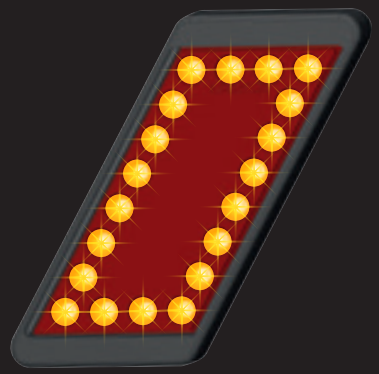

Art.-Nr. Code no.	Funktion Kontur Function Outline	Anbau Mounting	Kabelende Cable end	Kabellänge Cable length
112AUAA170RA	FR	v/h	WEO	170 cm
112AUAA170RD	FR	v/h	K07	170 cm

Paro Kontur

Fahrtrichtungsanzeiger
Bauform V, Uncontrolled, 12 - 24 V
Direction indicator
Type V, Uncontrolled, 12 - 24 V

K07

WEO

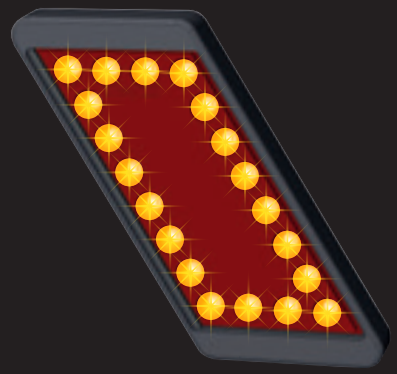

Art.-Nr. Code no.	Funktion Kontur Function Outline	Anbau Mounting	Kabelende Cable end	Kabellänge Cable length
112VUAA170RA	FR	v/h	WEO	170 cm
112VUAA170RD	FR	v/h	K07	170 cm

Paro Kontur

Schluss-/Bremslicht
Bauform A, Uncontrolled, 12 - 24 V
Tail/brake light
Type A, Uncontrolled, 12 - 24 V

K07

WEO

Art.-Nr. Code no.	Funktion Kontur Function Outline	Anbau Mounting	Kabelende Cable end	Kabellänge Cable length
112AUAB170RA	SL/BR	v/h	WEO	170 cm
112AUAB170RD	SL/BR	v/h	K07	170 cm

Paro Kontur

Schluss-/Bremslicht
Bauform V, Uncontrolled, 12 - 24 V
Tail/brake light
Type V, Uncontrolled, 12 - 24 V

K07

WEO

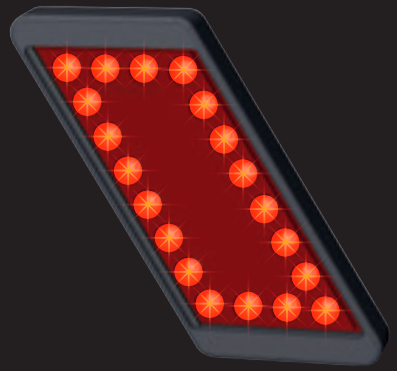

Art.-Nr. Code no.	Funktion Kontur Function Outline	Anbau Mounting	Kabelende Cable end	Kabellänge Cable length
112VUAB170RA	SL/BR	v/h	WEO	170 cm
112VUAB170RD	SL/BR	v/h	K07	170 cm

Weitere technische Informationen siehe Seite 12. Further technical information, please see page 12.

14 Paro Kontur Uncontrolled

Paro Kontur

Schluss-/Bremslicht mit Rückstrahler
Bauform A, Uncontrolled, 12 - 24 V
Tail/brake light with reflector
Type A, Uncontrolled, 12 - 24 V

K07

WEO

Art.-Nr. Code no.	Funktion Kontur Function Outline	Funktion Center Function Center	Anbau Mounting	Kabelende Cable end	Kabellänge Cable length
112AUAD170RA	SL/BR	RS	v/h	WEO	170 cm
112AUAD170RD	SL/BR	RS	v/h	K07	170 cm

Paro Kontur

Schluss-/Bremslicht mit Rückstrahler
Bauform V, Uncontrolled, 12 - 24 V
Tail/brake light with reflector
Type V, Uncontrolled, 12 - 24 V

K07

WEO

Art.-Nr. Code no.	Funktion Kontur Function Outline	Funktion Center Function Center	Anbau Mounting	Kabelende Cable end	Kabellänge Cable length
112VUAD170RA	SL/BR	RS	v/h	WEO	170 cm
112VUAD170RD	SL/BR	RS	v/h	K07	170 cm

Weitere technische Informationen siehe Seite 12. Further technical information, please see page 12.

Paro 32 LED Uncontrolled

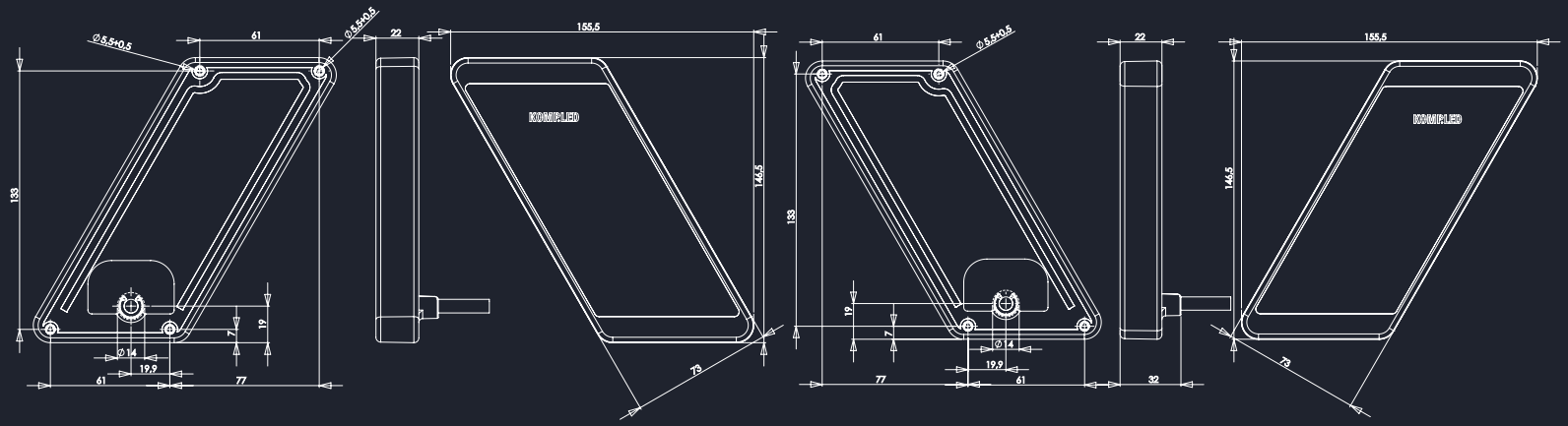

Paro 32 LED Uncontrolled

Kompakte, variabel montierbare LED-Heckleuchte mit bis zu zwei Leuchtfunktionen. 32 LED sorgen für ein vollflächiges, intensives Leuchtbild. Durch die extrem flache Aufbauhöhe von nur 22 mm ist die Leuchte vor Fremdeinwirkung geschützt und optimal zum Aufbau geeignet. Durch die einheitliche Aufbauhöhe ist die Leuchte ideal mit der Paro Kontur Center, Paro Kontur, Stralo, Quadro und dem Dreieckrückstrahler kombinierbar.

Produkteigenschaften

- E24-Zulassung
- ADR-/GGVS-geprüft
- IP69K
- Schlagfest, bruchsicher, UV-beständig
- Hermetisch abgedichtetes Gehäuse

Anschlussmöglichkeiten

- K07 = 7-poliger Komp.LED Stecker
- WEO = Offene Kabelenden

Lieferumfang

- Heckleuchte, 4 x Schraube 5 x 16 für Leuchtenmontage
- Bei Kabelende K07 zusätzlich 2 x Schraube 4 x 16 für Steckermontage

Paro 32 LED Uncontrolled

Compact LED rear light with up to two lighting modes that can be mounted in various ways. 32 LEDs create an intense, full-area illumination. The extremely flat profile of only 22 mm protects the light against external impacts and is perfect for installation. Due to the standardized profile, the light can be perfectly combined with Paro Kontur Center, Paro Kontur, Stralo, Quadro and the triangular reflector.

Product features

- E24-approved
- ADR-/GGVS-certified
- IP69K
- Shock-resistant, shatterproof, UV-resistant
- Hermetically sealed housing

Connection options

- K07 = 7-pin Komp.LED plug
- WEO = Open cable ends

Scope of delivery

- Rear light, 4 x screw 5 x 16 for light assembly
- For cable end K07 additionally 2 x screw 4 x 16 for plug assembly

16 Paro 32 LED Uncontrolled

Paro 32 LED

Fahrtrichtungsanzeiger
Bauform A, Uncontrolled, 12 - 24 V
Direction indicator
Type A, Uncontrolled, 12 - 24 V

K07

WEO

Art.-Nr. Code no.	Funktion Function	Anbau Mounting	Kabelende Cable end	Kabellänge Cable length
111AUAA170RA	FR	v/h	WEO	170 cm
111AUAA170RD	FR	v/h	K07	170 cm

Paro 32 LED

Fahrtrichtungsanzeiger
Bauform V, Uncontrolled, 12 - 24 V
Direction indicator
Type V, Uncontrolled, 12 - 24 V

K07

WEO

Art.-Nr. Code no.	Funktion Function	Anbau Mounting	Kabelende Cable end	Kabellänge Cable length
111VUAA170RA	FR	v/h	WEO	170 cm
111VUAA170RD	FR	v/h	K07	170 cm

Paro 32 LED

Schluss-/Bremslicht
Bauform A, Uncontrolled, 12 - 24 V
Tail/brake light
Type A, Uncontrolled, 12 - 24 V

K07

WEO

Art.-Nr. Code no.	Funktion Function	Anbau Mounting	Kabelende Cable end	Kabellänge Cable length
111AUAB170RA	SL/BR	v/h	WEO	170 cm
111AUAB170RD	SL/BR	v/h	K07	170 cm

Paro 32 LED

Schluss-/Bremslicht
Bauform V, Uncontrolled, 12 - 24 V
Tail/brake light
Type V, Uncontrolled, 12 - 24 V

K07

WEO

Art.-Nr. Code no.	Funktion Function	Anbau Mounting	Kabelende Cable end	Kabellänge Cable length
111VUAB170RA	SL/BR	v/h	WEO	170 cm
111VUAB170RD	SL/BR	v/h	K07	170 cm

Weitere technische Informationen siehe Seite 15. Further technical information, please see page 15.

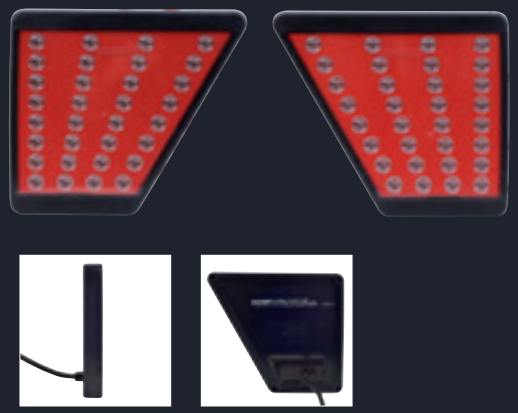

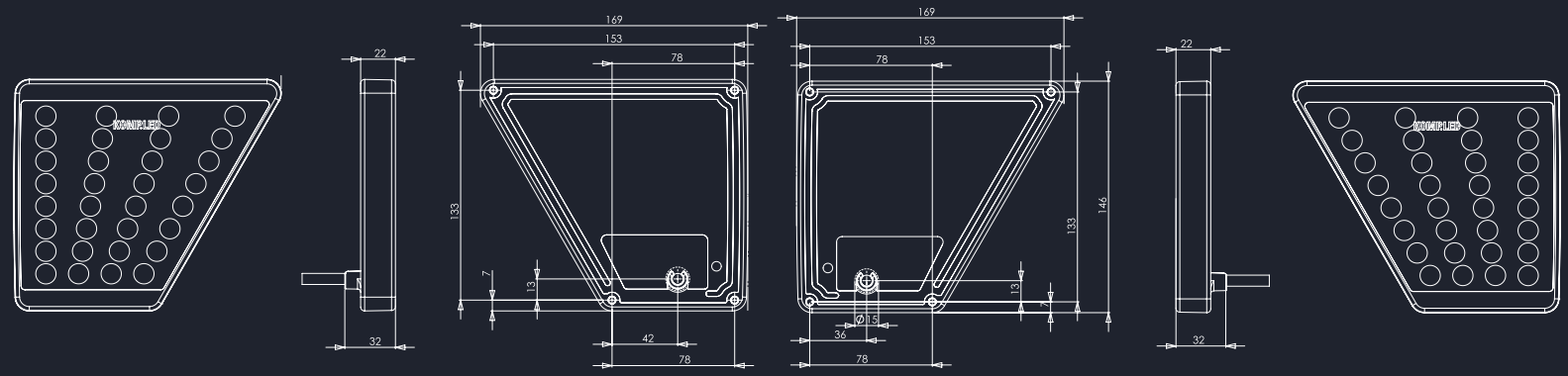

Stralo Uncontrolled

Variabel montierbare LED-Heckleuchte mit bis zu zwei Leuchtfunktionen. 32 LED sorgen für ein vollflächiges, intensives Leuchtbild. Durch die extrem flache Aufbauhöhe von nur 22 mm ist die Leuchte vor Fremdeinwirkung geschützt und optimal zum Aufbau geeignet. Durch die einheitliche Aufbauhöhe ist die Leuchte ideal mit der Paro Kontur Center, Paro Kontur, Paro 32 LED, Quadro und dem Dreieckrückstrahler kombinierbar.

Produkteigenschaften

- E24-Zulassung
- IP69K
- Schlagfest, bruchsicher, UV-beständig
- Hermetisch abgedichtetes Gehäuse

Anschlussmöglichkeiten

- K07 = 7-poliger Komp.LED Stecker
- WEO = Offene Kabelenden

Lieferumfang

- Heckleuchte, 4 x Schraube 5 x 16 für Leuchtenmontage
- Bei Kabelende K07 zusätzlich 2 x Schraube 4 x 16 für Steckermontage

Stralo Uncontrolled

LED rear light with up to two lighting modes that can be mounted in various ways. 32 LEDs create an intense, full-area illumination. The extremely flat profile of only 22 mm protects the light against external impacts and is perfect for installation. Due to the standardized profile, the light can be perfectly combined with Paro Kontur Center, Paro Kontur, Paro 32 LED, Quadro and the triangular reflector.

Product features

- E24-approved
- IP69K
- Shock-resistant, shatterproof, UV-resistant
- Hermetically sealed housing

Connection options

- K07 = 7-pin Komp.LED plug
- WEO = Open cable ends

Scope of delivery

- Rear light, 4 x screw 5 x 16 for light assembly
- For cable end K07 additionally 2 x screw 4 x 16 for plug assembly

Stralo

Fahrtrichtungsanzeiger
Bauform A, Uncontrolled, 12 - 24 V
Direction indicator
Type A, Uncontrolled, 12 - 24 V

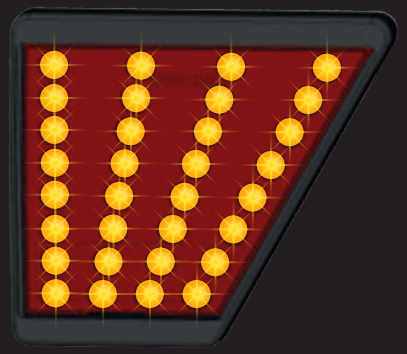

K07

WEO

Art.-Nr. Code no.	Funktion Function	Anbau Mounting	Kabelende Cable end	Kabellänge Cable length
115AUAA170RA	FR	v/h	WEO	170 cm
115AUAA170RD	FR	v/h	K07	170 cm

Stralo

Fahrtrichtungsanzeiger
Bauform V, Uncontrolled, 12 - 24 V
Direction indicator
Type V, Uncontrolled, 12 - 24 V

K07

WEO

Art.-Nr. Code no.	Funktion Function	Anbau Mounting	Kabelende Cable end	Kabellänge Cable length
115VUAA170RA	FR	v/h	WEO	170 cm
115VUAA170RD	FR	v/h	K07	170 cm

Stralo

Schluss-/Bremslicht
Bauform A, Uncontrolled, 12 - 24 V
Tail/brake light
Type A, Uncontrolled, 12 - 24 V

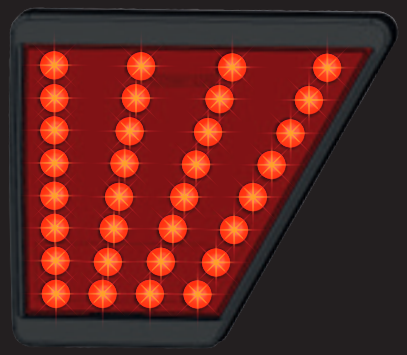

K07

WEO

Art.-Nr. Code no.	Funktion Function	Anbau Mounting	Kabelende Cable end	Kabellänge Cable length
115AUAB170RA	SL/BR	v/h	WEO	170 cm
115AUAB170RD	SL/BR	v/h	K07	170 cm

Stralo

Schluss-/Bremslicht
Bauform V, Uncontrolled, 12 - 24 V
Tail/brake light
Type V, Uncontrolled, 12 - 24 V

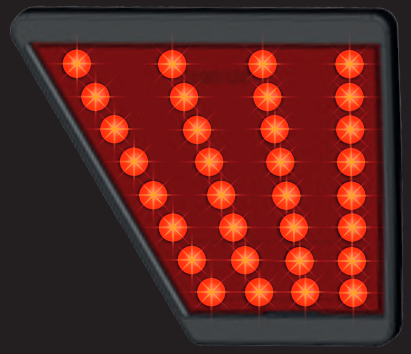

K07

WEO

Art.-Nr. Code no.	Funktion Function	Anbau Mounting	Kabelende Cable end	Kabellänge Cable length
115VUAB170RA	SL/BR	v/h	WEO	170 cm
115VUAB170RD	SL/BR	v/h	K07	170 cm

Weitere technische Informationen siehe Seite 17. Further technical information, please see page 17.

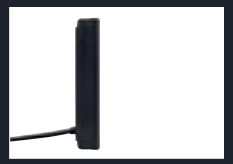

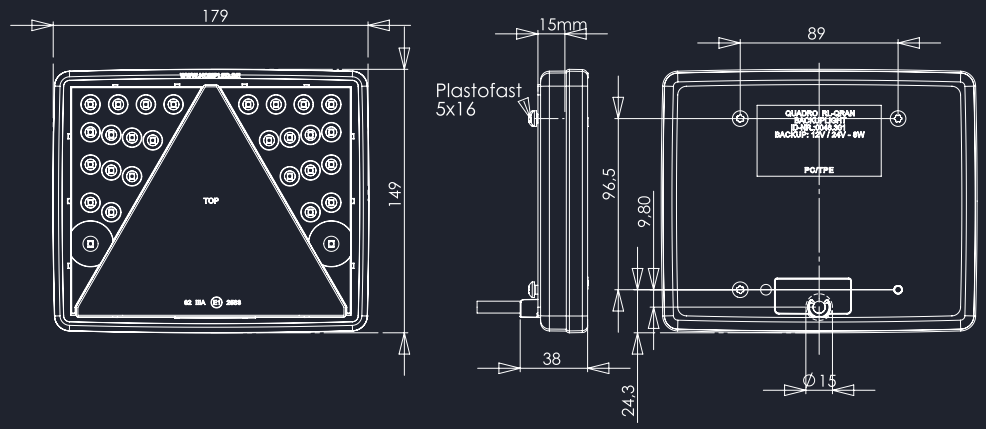

Quadro Uncontrolled

LED-Heckleuchte mit integriertem Dreieck-rückstrahler, speziell für Anhänger. In zwei Kammern beinhaltet die LED-Heckleuchte Quadro die Funktionen Fahrtrichtungsan-zeiger, Schluss- und Bremslicht. Durch die extrem flache Aufbauhöhe von nur 22 mm ist die Leuchte vor Fremdeinwirkung geschützt und optimal zum Aufbau geeignet. Durch die einheitliche Aufbauhöhe ist die Leuchte ideal mit der Paro Kontur Center, Paro Kontur, Paro 32 LED und Stralo kombinierbar.

Produkteigenschaften

- E24-Zulassung
- EMV-geprüft
- IP69K
- Schlagfest, bruchsicher, UV-beständig
- Hermetisch abgedichtetes Gehäuse

Anschlussmöglichkeiten

- K07 = 7-poliger Komp.LED Stecker
- WEO = Offene Kabelenden

Lieferumfang

- Heckleuchte, 4 x Schraube 5 x 16 für Leuchtenmontage
- Bei Kabelende K07 zusätzlich 2 x Schraube 4 x 16 für Steckermontage

Quadro Uncontrolled

LED rear light with integrated triangular reflector, especially for trailers. The LED rear light Quadro comprises the different functions of direction indicator, tail and brake light in two compartments. The extremely flat profile of only 22 mm protects the light against external impacts and is perfect for installa-tion. Due to the standardized profile, the light can be perfectly combined with Paro Kontur Center, Paro Kontur, Paro 32 LED and Stralo.

Product features

- E24-approved
- EMV-certified
- IP69K
- Shock-resistant, shatterproof, UV-resistant
- Hermetically sealed housing

Connection options

- K07 = 7-pin Komp.LED plug
- WEO = Open cable ends

Scope of delivery

- Rear light, 4 x screw 5 x 16 for light assembly
- For cable end K07 additionally 2 x screw 4 x 16 for plug assembly

Quadro

Fahrtrichtungsanzeiger/Schluss-/Bremslicht/Dreieckrückstrahler
Seite Links, Uncontrolled 12 - 24 V
Direction indicator/tail/brake light/triangular reflector
Left side, Uncontrolled 12 - 24 V

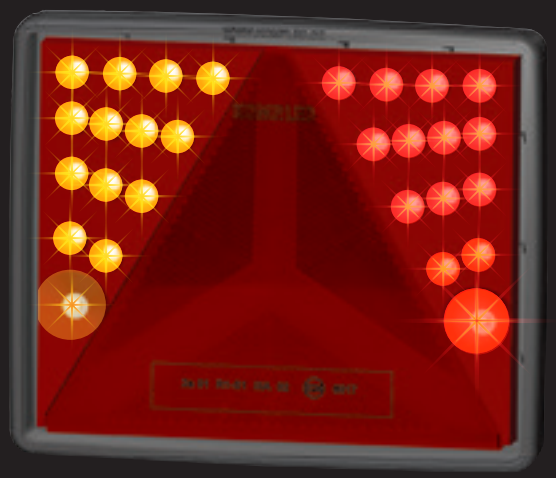

K07

WEO

Art.-Nr. Code no.	Funktion Function	Anbau Mounting	Kabelende Cable end	Kabellänge Cable length
114AUAP170RA	FR/SL/BR/DRS	h	WEO	170 cm
114AUAP170RD	FR/SL/BR/DRS	h	K07	170 cm

Quadro

Fahrtrichtungsanzeiger/Schluss-/Bremslicht/Dreieckrückstrahler
Seite Rechts, Uncontrolled 12 - 24 V
Direction indicator/tail/brake light/triangular reflector
Right side, Uncontrolled 12 - 24 V

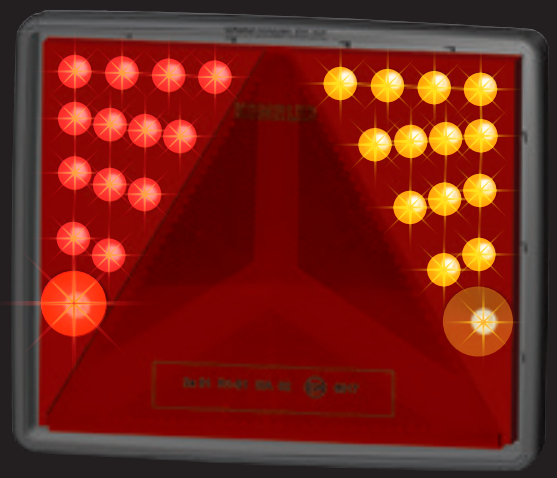

K07

WEO

Art.-Nr. Code no.	Funktion Function	Anbau Mounting	Kabelende Cable end	Kabellänge Cable length
114VUAR170RA	FR/SL/BR/DRS	h	WEO	170 cm
114VUAR170RD	FR/SL/BR/DRS	h	K07	170 cm

Weitere technische Informationen siehe Seite 19. Further technical information, please see page 19.

Centro White Uncontrolled

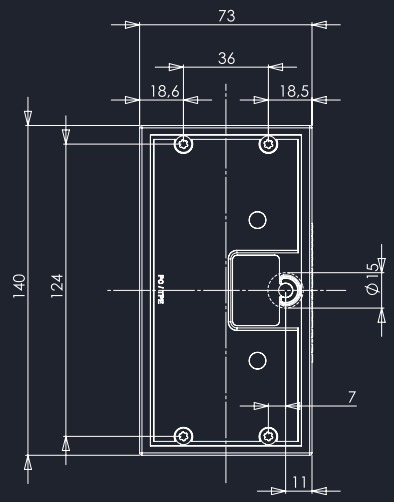

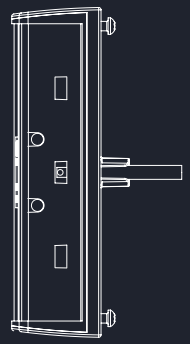

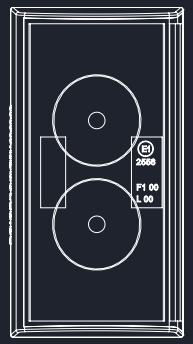

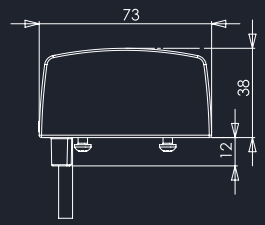

Centro White Uncontrolled

Erhältlich als LED-Kombinationsleuchte mit integrierter Kennzeichenbeleuchtung. Der Leuchtentyp Centro White bildet die perfekte Ergänzung zu Paro Kontur Center, Paro Kontur, Paro 32 LED, Stralo, Solo Agro und Quadro für die, je nach Fahrzeugtyp, vorgeschriebenen Leuchtenfunktionen Nebelschlussleuchte, Rückfahrscheinwerfer und Kennzeichen-leuchte.

Produkteigenschaften

- E24-Zulassung
- IP69K
- Schlagfest, bruchsicher, UV-beständig
- Hermetisch abgedichtetes Gehäuse

Anschlussmöglichkeiten

- K07 = 7-poliger Komp.LED Stecker
- WEO = Offene Kabelenden

Lieferumfang

- Heckleuchte, 4 x Schraube 3,5 x 12 für Leuchtenmontage
- Bei Kabelende K07 zusätzlich 2 x Schraube 4 x 16 für Steckermontage

Centro White Uncontrolled

Available as LED combination light with integrated number plate light. The model Centro White is a perfect complement to Paro Kontur Center, Paro Kontur, Paro 32 LED, Stralo, Solo Agro and Quadro for the lighting modes of rear fog light, reversing light and number plate light, which are required by law depending on the type of vehicle.

Product features

- E24-approved
- IP69K
- Shock-resistant, shatterproof, UV-resistant
- Hermetically sealed housing

Connection options

- K07 = 7-pin Komp.LED plug
- WEO = Open cable ends

Scope of delivery

- Rear light, 4 x screw 3.5 x 12 for light assembly
- For cable end K07 additionally 2 x screw 4 x 16 for plug assembly

22 Centro White Uncontrolled

Centro White

Rückfahr-/Kennzeichenlicht
Uncontrolled 12 - 24 V
Reversing/Number plate light
Uncontrolled 12 - 24 V

K07

WEO

Zubehörempfehlung
Kennzeichenhalter, siehe Seite 65
Accessory recommendation
Numver plate holder, please see page 65

Art.-Nr. Code no.	Funktion Function	Anbau Mounting	Kabelende Cable end	Kabellänge Cable length
116NUAO170RA	RF/KZL	h	WEO	170 cm
116NUAO170RD	RF/KZL	h	K07	170 cm

Centro White

Nebelschluss-/Kennzeichenlicht
Uncontrolled 12 - 24 V
Reversing/Number plate light
Uncontrolled 12 - 24 V

K07

WEO

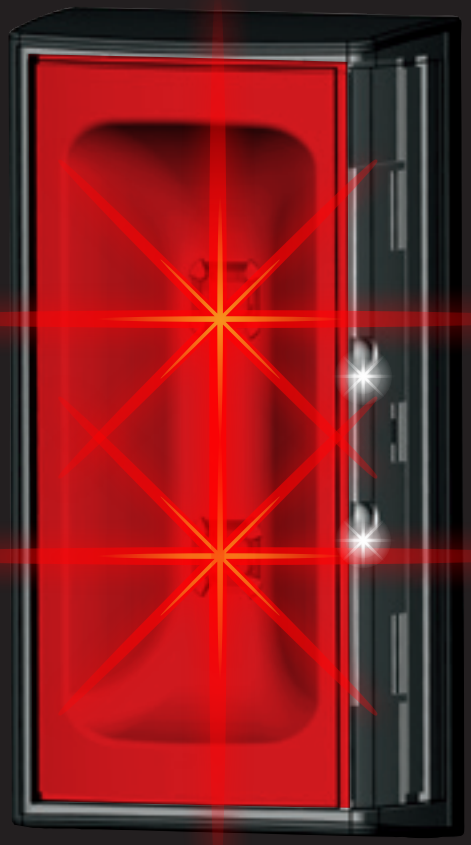

Zubehörempfehlung
Kennzeichenhalter, siehe Seite 65
Accessory recommendation
Number plate holder, please see page 65

Art.-Nr. Code no.	Funktion Function	Anbau Mounting	Kabelende Cable end	Kabellänge Cable length
116NUAN170RA	NL/KZL	h	WEO	170 cm
116NUAN170RD	NL/KZL	h	K07	170 cm

Weitere technische Informationen siehe Seite 21. Further technical information, please see page 21.

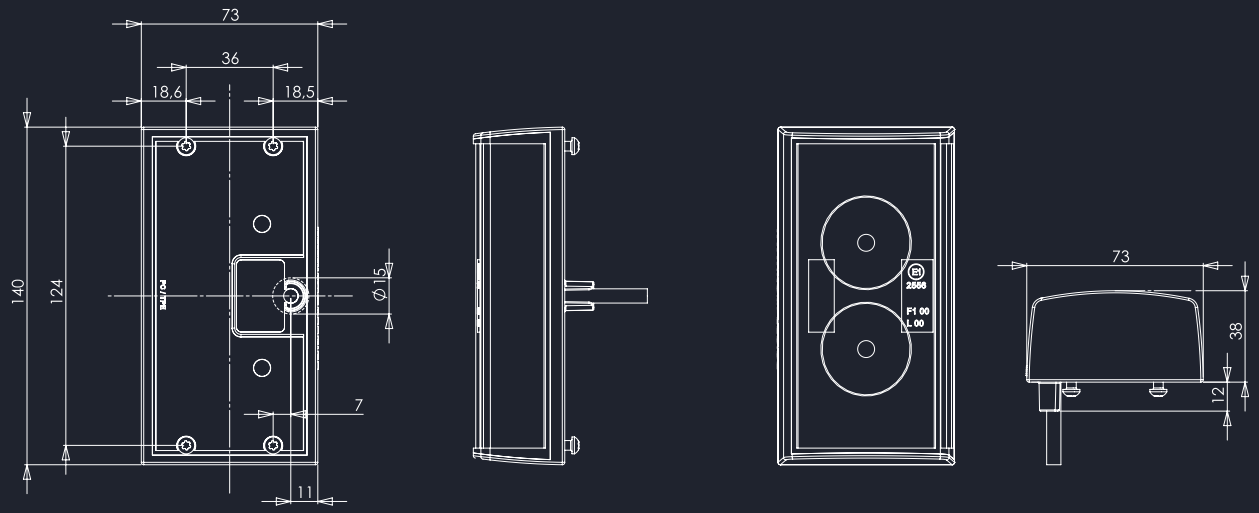

Centro Chrome Uncontrolled

Erhältlich als edle LED-Einzelfunktionsleuchte mit verchromter Blende. Der Leuchtentyp Centro Chrome bildet die perfekte Ergänzung zu Heckleuchtensystemen als zusätzlicher Rückfahrscheinwerfer oder zusätzliche Nebelschlussleuchte.

Produkteigenschaften

- E24-Zulassung
- IP69K
- Schlagfest, bruchsicher, UV-beständig
- Hermetisch abgedichtetes Gehäuse

Anschlussmöglichkeiten

- K07 = 7-poliger Komp.LED Stecker
- WEO = Offene Kabelenden

Lieferumfang

- Heckleuchte, 4 x Schraube 3,5 x 12 für Leuchtenmontage
- Bei Kabelende K07 zusätzlich 2 x Schraube 4 x 16 für Steckermontage

Centro Chrome Uncontrolled

Available as elegant LED individual function light with chromed rim. Taking the function of an additional reversing light or an additional rear fog light, the model Centro Chrome is a perfect complement to rear light systems.

Product features

- E24-approved
- IP69K
- Shock-resistant, shatterproof, UV-resistant
- Hermetically sealed housing

Connection options

- K07 = 7-pin Komp.LED plug
- WEO = Open cable ends

Scope of delivery

- Rear light, 4 x screw 3.5 x 12 for light assembly
- For cable end K07 additionally 2 x screw 4 x 16 for plug assembly

Centro Chrome

Rückfahrlicht
Uncontrolled 12 - 24 V
Reversing light
Uncontrolled 12 - 24 V

K07

WEO

Zubehörempfehlung
Halter für Centro-Leuchten
Art.-Nr. 88010, siehe Seite 67
Accessory recommendation
Holder for Centro lights
Code no. 88010, please see page 67

Art.-Nr. Code no.	Funktion Function	Anbau Mounting	Kabelende Cable end	Kabellänge Cable length
116NUAE170RA	RF	v/h	WEO	170 cm
116NUAE170RD	RF	v/h	K07	170 cm

Centro Chrome

Nebelschlusslicht
Uncontrolled 12 - 24 V
Rear fog light
Uncontrolled 12 - 24 V

K07

WEO

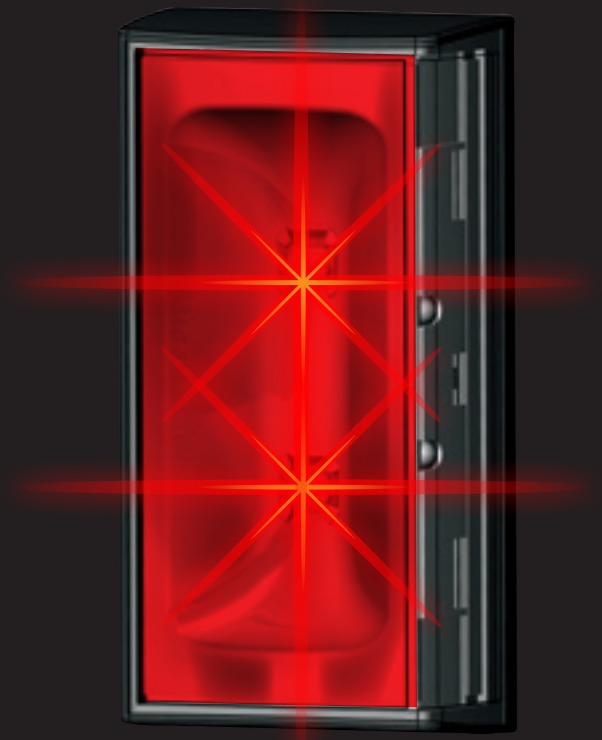

Zubehörempfehlung
Halter für Centro-Leuchten
Art.-Nr. 88010, siehe Seite 67
Accessory recommendation
Holder for Centro lights
Code no. 88010, please see page 67

Art.-Nr. Code no.	Funktion Function	Anbau Mounting	Kabelende Cable end	Kabellänge Cable length
116NUAD170RA	NL	v/h	WEO	170 cm
116NUAD170RD	NL	v/h	K07	170 cm

Weitere technische Informationen siehe Seite 23. Further technical information, please see page 23.

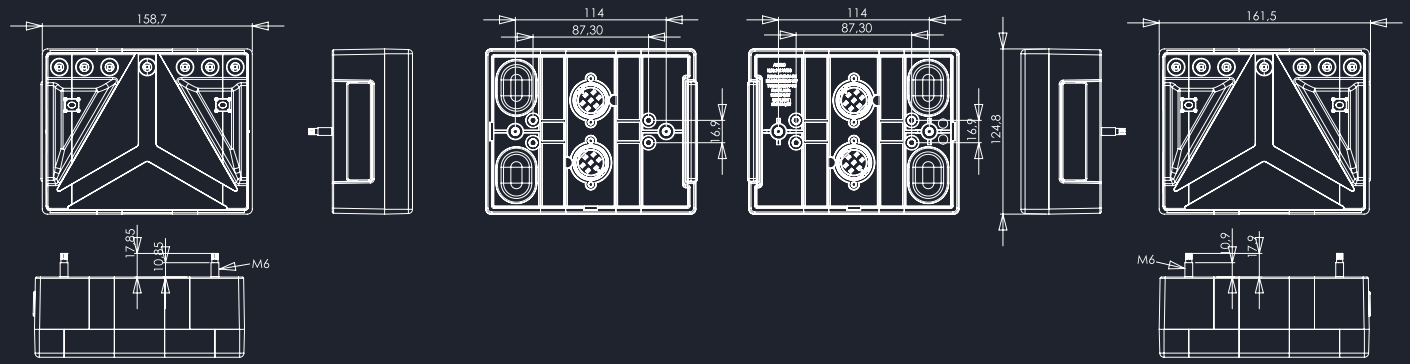

Solo Agro Uncontrolled

LED-Mehrkammerleuchte mit integriertem Dreieckrückstrahler für Anhänger mit den Funktionen Fahrtrichtungsanzeiger, Schluss-/ Bremslicht und Seitenmarkierungsleuchte, die speziell für den Agrarbereich entwickelt wurde. Der intelligente Aufbau erlaubt den zusätzlichen Anschluss von Kennzeichen-leuchte oder Spurhalteleuchte direkt an der Rückseite des Leuchtengehäuses über Komp.LED Steckverbinder.

Produkteigenschaften

- E24-Zulassung
- IP69K
- Schlagfest, bruchsicher, UV-beständig
- Hermetisch abgedichtetes Gehäuse

Anschlussmöglichkeiten

- K07 = 7-poliger Komp.LED Stecker

Lieferumfang

- Heckleuchte, 2 x Doppelgewindeschraube zur Leuchtenmontage, Winkelblindstecker zum Verschließen nicht benötigter Steckplätze

Solo Agro Uncontrolled

LED multi-compartment light with integrated triangular reflector for trailers with the functions of direction indicator, tail/brake light and side marker light, especially developed for the agricultural sector. The intelligent design allows for a number plate light or for a lane light to be additionally connected directly at the back of the luminaire housing using the Komp.LED plug connectors.

Product features

- E24-approved
- IP69K
- Shock-resistant, shatterproof, UV-resistant
- Hermetically sealed housing

Connection options

- K07 = 7-pin Komp.LED plug

Scope of delivery

- Rear light, 2 x double-threaded screw for light assembly, blind angle plug to close any plug-in positions not needed

Solo Agro Uncontrolled

Solo Agro

Fahrtrichtungsanzeiger, Schluss-/Bremslicht,
Seitenmarkierungsleuchte und Dreieckrückstrahler
Seite links, Uncontrolled, 12 - 24 V
Direction indicator, tail/brake light,
Side marker light and triangular reflector
Left side, Uncontrolled, 12 - 24 V

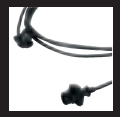

Erforderliches Zubehör, siehe Seite 60
Essential accessory, please see page 60

Art.-Nr. Code no.	Funktion Function	Seite Side	Anbau Mounting	Blendenfarbe Colour of lenses
123AUEBBC	FR/SL/BR/DRS/SML	Links Left	h	schwarz black

Solo Agro

Fahrtrichtungsanzeiger, Schluss-/Bremslicht,
Seitenmarkierungsleuchte und Dreieckrückstrahler
Seite rechts, Uncontrolled, 12 - 24 V
Direction indicator, tail/brake light,
Side marker light and triangular reflector
Right side, Uncontrolled, 12 - 24 V

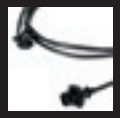

Erforderliches Zubehör, siehe Seite 60
Essential accessory, please see page 60

Art.-Nr. Code no.	Funktion Function	Seite Side	Anbau Mounting	Blendenfarbe Colour of lenses
123VUEEBC	FR/SL/BR/DRS/SML	Rechts Right	h	schwarz black

Weitere technische Informationen siehe Seite 25. Further technical information, please see page 25.

Solo 5K Uncontrolled

Solo 5K Uncontrolled

LED-Mehrkammerleuchte für Zugfahrzeuge mit den Funktionen Fahrtrichtungsanzeiger, Schluss-/Bremslicht, Nebelschlussleuchte, Rückfahrscheinwerfer, Seitenmarkierungsleuchte und integriertem Rückstrahler. Durch ihr durchdachtes Konzept ist die Leuchte sowohl in Fahrtrichtung links und rechts montierbar. Der intelligente Aufbau erlaubt den zusätzlichen Anschluss von Kennzeichenleuchte oder Spurhalteleuchte direkt an der Rückseite des Leuchtengehäuses über Komp.LED Steckverbinder.

Produkteigenschaften

- E24-Zulassung
- IP69K
- Schlagfest, bruchsicher, UV-beständig
- Hermetisch abgedichtetes Gehäuse

Anschlussmöglichkeiten

- K07 = 7-poliger Komp.LED Stecker

Lieferumfang

- Heckleuchte, 2 x Doppelgewindeschraube zur Leuchtenmontage, 2 x Winkelblindstecker zum Verschließen nicht benötigter Steckplätze

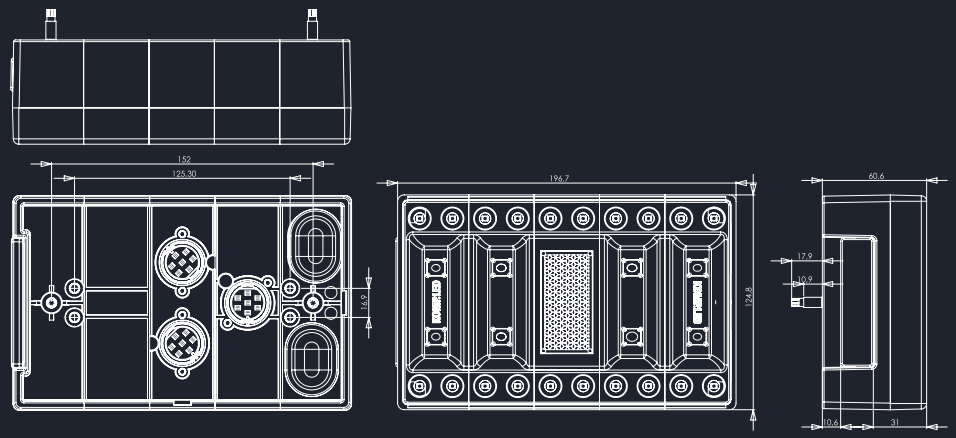

Solo 5K

Fahrtrichtungsanzeiger, Schluss-/Bremslicht, Rückfahrscheinwerfer, Nebelschluss-/ Seitenmarkierungsleuchte und Rückstrahler Seite links/rechts, Uncontrolled, 12 - 24 V

Direction indicator, tail/brake light, reversing light, rear fog light, side marker light and triangular reflector Left/right side, Uncontrolled, 12 - 24 V

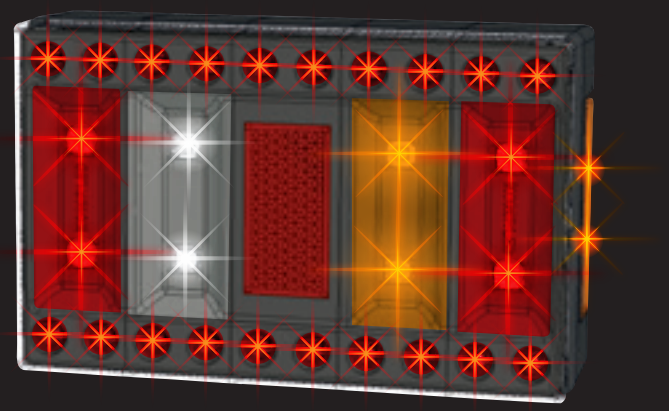

Solo 5K Uncontrolled

LED multi-compartment light for drawing trucks with the functions of direction indicator, tail/brake light, rear fog light, reversing light, side marker light and integrated reflector. The sophisticated concept makes it possible to mount the light either to the left or to the right of the direction of travel. The intelligent design allows for a number plate light or for a lane light to be additionally connected directly at the back of the luminaire housing using the Komp.LED plug connectors.

Product features

- E24-approved
- IP69K
- Shock-resistant, shatterproof, UV-resistant
- Hermetically sealed housing

Connection options

- K07 = 7-pin Komp.LED plug

Scope of delivery

- Rear light, 2 x double-threaded screw for light assembly, 2 x blind angle plug to close any plug-in positions not needed

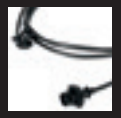

Erforderliches Zubehör, siehe Seite 60
Essential accessory, please see page 60

Art.-Nr. Code no.	Funktion Function	Seite Side	Anbau Mounting	Blendenfarbe Colour of lenses
124UEBBC	FR/SL/BR/RF/NL/RS/SML	Universal	h	schwarz black

Weitere technische Informationen siehe Seite 26. Further technical information, please see page on the left.

28 Solo 7K Uncontrolled

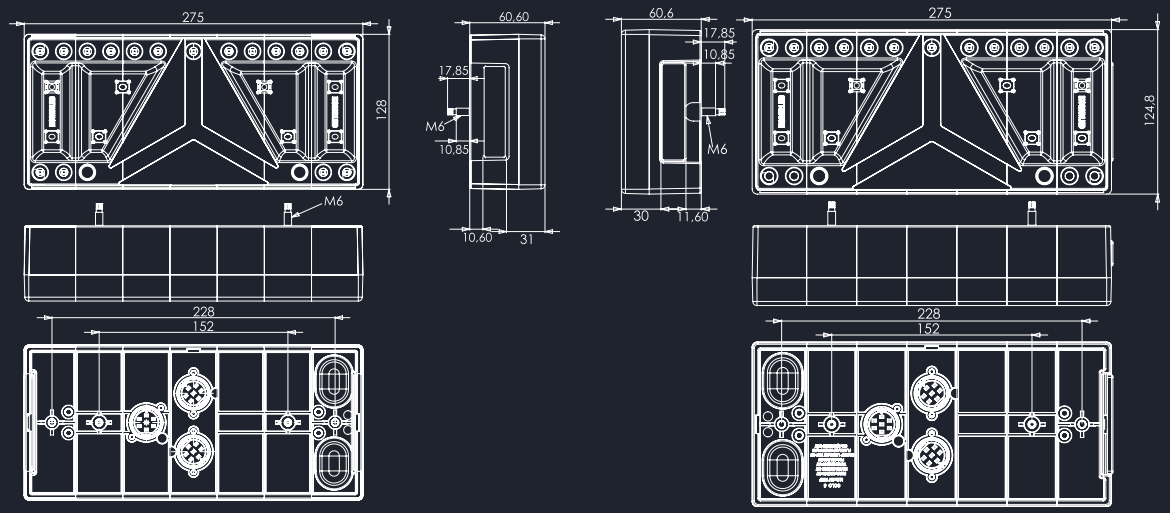

Solo 7K Uncontrolled

LED-Mehrkammerleuchte für Anhänger mit den Funktionen Fahrtrichtungsanzeiger, Schluss-/Bremslicht, Nebelschlussleuchte, Rückfahrscheinwerfer, Seitenmarkierungsleuchte und integriertem Dreieckrückstrahler. Aufgrund des durchdachten Konzepts kann die Leuchte auch bei engen Plätzverhältnissen, z. B. an Anhängern mit Ladebordwand, montiert werden. Der intelligente Aufbau erlaubt den zusätzlichen Anschluss von Kennzeichenleuchte oder Spurhalteleuchte direkt an der Rückseite des Leuchtengehäuses über Komp.LED Steckverbinder.

Produkteigenschaften

- E24-Zulassung
- IP69K
- Schlagfest, bruchsicher, UV-beständig
- Hermetisch abgedichtetes Gehäuse

Anschlussmöglichkeiten

- K07 = 7-poliger Komp.LED Stecker

Lieferumfang

- Heckleuchte, 2 x Doppelgewindeschraube zur Leuchtenmontage, 2 x Winkelblindstecker zum Verschließen nicht benötigter Steckplätze

Solo 7K Uncontrolled

LED multi-compartment light for trailers with the functions of direction indicator, tail/brake light, rear fog light, reversing light, side marker light and integrated reflector. The sophisticated concept makes it possible to mount the light even if space is tight, e.g. at trailers with tail-lift. The intelligent design allows for a number plate light or for a lane light to be additionally connected directly at the back of the luminaire housing using the Komp.LED plug connectors.

Product features

- E24-approved
- IP69K
- Shock-resistant, shatterproof, UV-resistant
- Hermetically sealed housing

Connection options

- K07 = 7-pin Komp.LED plug

Scope of delivery

- Rear light, 2 x double-threaded screw for light assembly, 2 x blind angle plug to close any plug-in positions not needed

Solo 7K

Fahrtrichtungsanzeiger, Schluss-/Bremslicht,
Rückfahrscheinwerfer, Nebelschluss-/
Seitenmarkierungsleuchte und Dreieckrückstrahler
Seite Links, Uncontrolled, 12 - 24 V
Direction indicator, tail/brake light,
reversing light, rear fog light,
side marker light and triangular reflector
Left side, Uncontrolled, 12 - 24 V

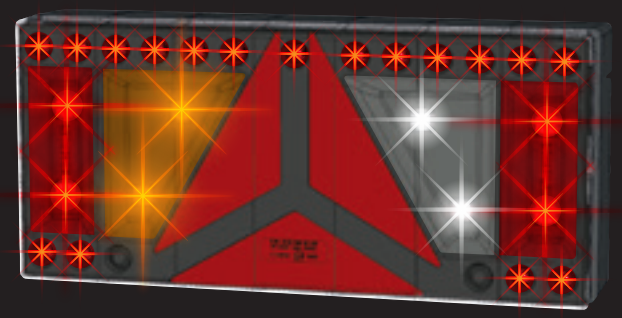

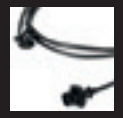

Erforderliches Zubehör, siehe Seite 60
Essential accessory, please see page 60

Art.-Nr. Code no.	Funktion Function	Seite Side	Anbau Mounting	Blendenfarbe Colour of lenses
125AUEBBC	FR/SL/BR/RF/NL/DRS/SML	Links Left	h	schwarz black

Solo 7K

Fahrtrichtungsanzeiger, Schluss-/Bremslicht,
Rückfahrscheinwerfer, Nebelschluss-/
Seitenmarkierungsleuchte und Dreieckrückstrahler
Seite rechts, Uncontrolled, 12 - 24 V
Direction indicator, tail/brake light,
reversing light, rear fog light,
side marker light and triangular reflector
Right side, Uncontrolled, 12 - 24 V

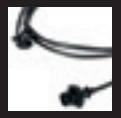

Erforderliches Zubehör, siehe Seite 60
Essential accessory, please see page 60

Art.-Nr. Code no.	Funktion Function	Seite Side	Anbau Mounting	Blendenfarbe Colour of lenses
125VUEEBC	FR/SL/BR/RF/NL/DRS/SML	Rechts Right	h	schwarz black

Weitere technische Informationen siehe Seite 28. Further technical information, please see page 28.

Lungo Uncontrolled

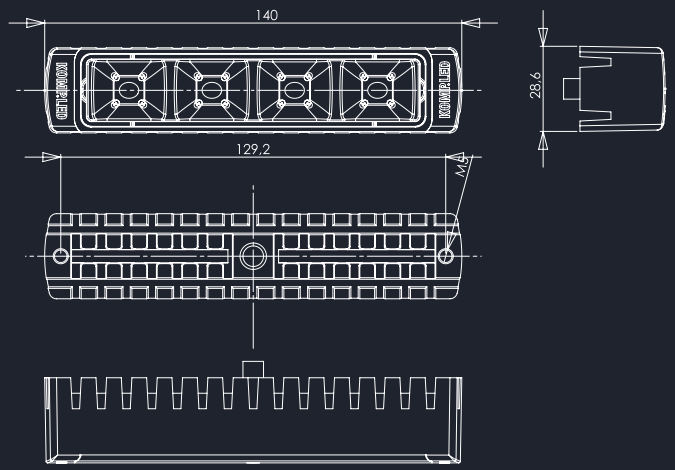

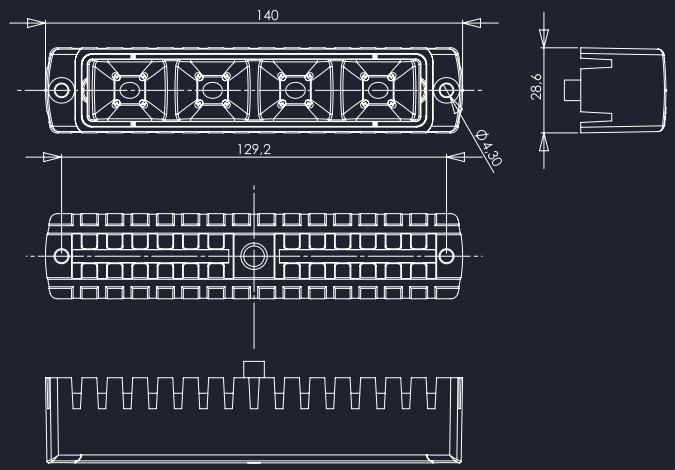

Lungo Uncontrolled

Durch ihre sehr kompakte Bauform löst die LED-Heckleuchte Lungo jedes Platzproblem am Fahrzeugheck. Sie rüsten Ihr Fahrzeug mit nur wenigen Modulen gemäß ECE vollwertig mit hochwertiger LED-Heckbeleuchtung aus oder nutzen die platzsparenden Module als effektive Wiederholung der Heckleuchten. Die Lungo Heckleuchte ist in den Gehäusevarianten mit Innengewinde an der Rückseite oder mit durchgehender Bohrung erhältlich.

Produkteigenschaften

- E24-Zulassung
- EMV-geprüft
- ADR-/GGVS-geprüft
- IP69K
- Schlagfest, bruchsicher, UV-beständig
- Hermetisch abgedichtetes Gehäuse

Anschlussmöglichkeiten

- K07 = 7-poliger Komp.LED Stecker
- WEO = Offene Kabelenden

Lieferumfang

- Heckleuchte
- Bei Gehäuse mit Innengewinde an der Rückseite:
  2 x Innensechskant-Schraube M5,
  2 x U-Scheibe, bei Gehäuse mit Bohrung ohne Befestigungsmaterial

Lungo Uncontrolled

The LED rear light Lungo with its extremely compact design is the key to any lack of space at the rear of the vehicle. You can either equip your vehicle adequately with only a few modules of high-quality, ECE-certified LED rear lighting, or you can use the space-saving modules as an effective resumption of the rear light function. The Lungo rear light is available with two types of housing – either with internal thread at the back or with a through bore.

Product features

- E24-approved
- EMV-certified
- ADR-/GGVS-certified
- IP69K
- Shock-resistant, shatterproof, UV-resistant
- Hermetically sealed housing

Connection options

- K07 = 7-pin Komp.LED plug
- WEO = Open cable ends

Scope of delivery

- Rear light
- Housing with internal thread at the back:
  2 x hexagonal socket screw M5, 2 x washer,
  housing with through bore:
  without mounting parts

Lungo FR/SL/BR

Fahrtrichtungsanzeiger, Schluss-/Bremslicht
Uncontrolled, 12 - 24 V
Direction indicator, tail/brake light
Uncontrolled, 12 - 24 V

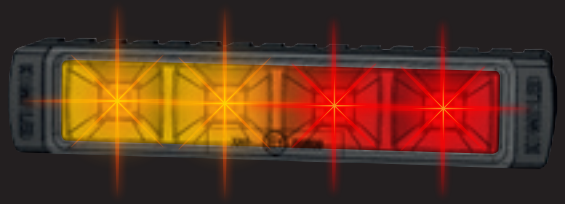

K07 WEO

Art.-Nr. Code no.	Funktion Function	Befestigung Fixation	Anbau Mounting	Kabelende Cable end	Kabellänge Cable length
141NUGA200R	FR/SL/BR	Gewinde/Thread	v/h	WEO	200 cm
141NUGA200RD	FR/SL/BR	Gewinde/Thread	v/h	K07	200 cm
141NUGA201R	FR/SL/BR	Bohrung/Screw	v/h	WEO	200 cm
141NUGA201RD	FR/SL/BR	Bohrung/Screw	v/h	K07	200 cm

Lungo RF/NL

Rückfahrscheinwerfer, Nebelschlussleuchte
Uncontrolled, 12 - 24 V
Reversing/rear fog light
Uncontrolled, 12 - 24 V

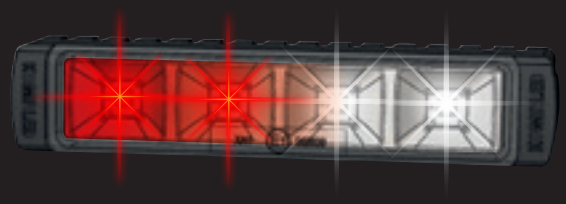

K07 WEO

Art.-Nr. Code no.	Funktion Function	Befestigung Fixation	Anbau Mounting	Kabelende Cable end	Kabellänge Cable length
141NUGB200R	RF/NL	Gewinde/Thread	v/h	WEO	200 cm
141NUGB200RD	RF/NL	Gewinde/Thread	v/h	K07	200 cm
141NUGB201R	RF/NL	Bohrung/Screw	v/h	WEO	200 cm
141NUGB201RD	RF/NL	Bohrung/Screw	v/h	K07	200 cm

Lungo RF

Rückfahrscheinwerfer
Uncontrolled, 12 - 24 V
Reversing light
Uncontrolled, 12 - 24 V

K07 WEO

Art.-Nr. Code no.	Funktion Function	Befestigung Fixation	Anbau Mounting	Kabelende Cable end	Kabellänge Cable length
141NUGC200R	RF	Gewinde/Thread	v/h	WEO	200 cm
141NUGC200RD	RF	Gewinde/Thread	v/h	K07	200 cm
141NUGC201R	RF	Bohrung/Screw	v/h	WEO	200 cm
141NUGC201RD	RF	Bohrung/Screw	v/h	K07	200 cm

Lungo NL

Nebelschlussleuchte
Uncontrolled, 12 - 24 V
Rear fog light
Uncontrolled, 12 - 24 V

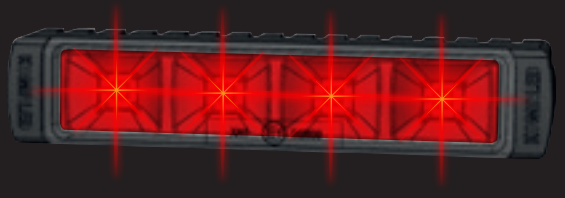

K07 WEO

Art.-Nr. Code no.	Funktion Function	Befestigung Fixation	Anbau Mounting	Kabelende Cable end	Kabellänge Cable length
141NUGD200R	NL	Gewinde/Thread	v/h	WEO	200 cm
141NUGD200RD	NL	Gewinde/Thread	v/h	K07	200 cm
141NUGD201R	NL	Bohrung/Screw	v/h	WEO	200 cm
141NUGD201RD	NL	Bohrung/Screw	v/h	K07	200 cm

Weitere technische Informationen siehe Seite 30. Further technical information, please see page 30.

Lungo Uncontrolled

Lungo FR

Fahrtrichtungsanzeiger
Uncontrolled, 12 - 24 V
Direction indicator
Uncontrolled, 12 - 24 V

K07

WEO

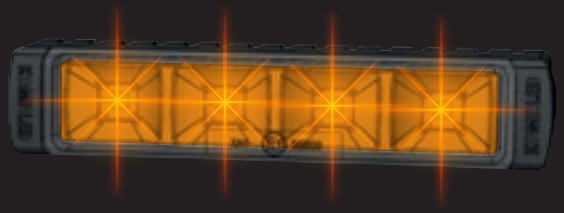

Art.-Nr. Code no.	Funktion Function	Befestigung Fixation	Anbau Mounting	Kabelende Cable end	Kabellänge Cable length
141NUGE200R	FR	Gewinde/Thread	v/h	WEO	200 cm
141NUGE200RD	FR	Gewinde/Thread	v/h	K07	200 cm
141NUGE201R	FR	Bohrung/Screw	v/h	WEO	200 cm
141NUGE201RD	FR	Bohrung/Screw	v/h	K07	200 cm

Lungo SL/BR

Schluss-/Bremslicht
Uncontrolled, 12 - 24 V
Tail/brake light
Uncontrolled, 12 - 24 V

K07

WEO

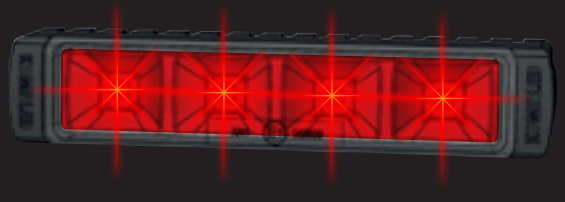

Art.-Nr. Code no.	Funktion Function	Befestigung Fixation	Anbau Mounting	Kabelende Cable end	Kabellänge Cable length
141NUGF200R	SL/BR	Gewinde/Thread	v/h	WEO	200 cm
141NUGF200RD	SL/BR	Gewinde/Thread	v/h	K07	200 cm
141NUGF201R	SL/BR	Bohrung/Screw	v/h	WEO	200 cm
141NUGF201RD	SL/BR	Bohrung/Screw	v/h	K07	200 cm

Zubehörempfehlung
Lungo-Einbaurahmen und Lungo-Halter
Accessory recommendation
Lungo mounting frame and Lungo holder

Weitere Lungo-Halter, siehe Seite 85.

Further Lungo holders, please see page 85.

88017

88014

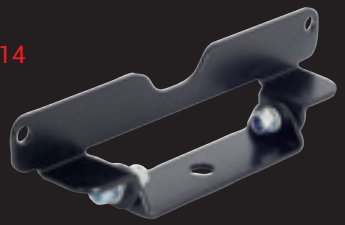

Art.-Nr. Code no.	Bezeichnung Description	Passend für Suitable for	Lieferumfang Scope of delivery
88017	Lungo-Einbaurahmen Lungo mounting frame	Lungo-Leuchten Lungo lights	Halter Holder
88014	Lungo-Halter Lungo holder	Lungo-Leuchten Lungo lights	Halter, 4 x Schraube M5, 4 x U-Scheibe, 2 x Mutter selbstsichernd M5 Holder, 4 x screw M5, 4 x flat washer, 2 x self-locking nut M5

Weitere technische Informationen siehe Seite 30. Further technical information, please see page 30.

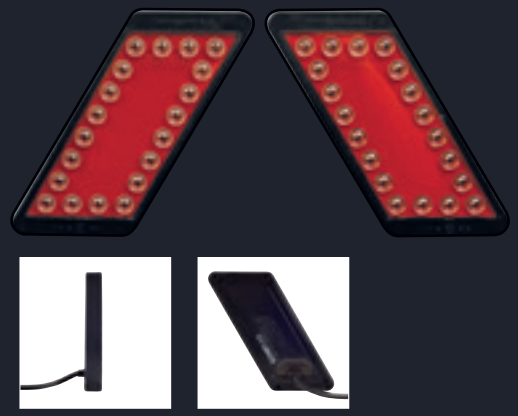

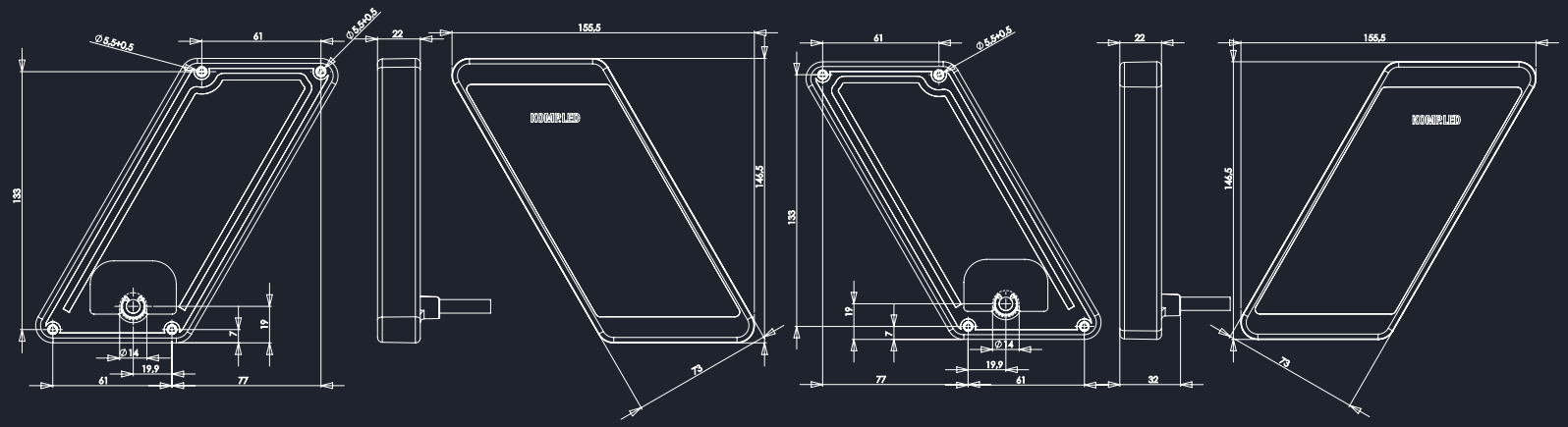

Paro Kontur Controlled

Speziell für den 24 V-Anhängerbereich konzipiert, bietet die Paro Kontur Controlled Heckleuchte den Vorteil der integrierten Lastsimulation, Ausfallkontrolle und Anhängererkennung. Die Paro Kontur ersetzt ohne zusätzliches Steuergerät die herkömmliche Glühbirnenleuchte und ist somit ideal geeignet für Einzelprojekte unter Kostendruck oder für Nachrüstungen. Sie ist eine kompakte, variabel montierbare LED-Heckleuchte mit bis zu zwei Leuchtfunktionen. Durch die extrem flache Aufbauhöhe von nur 22 mm ist die Leuchte vor Fremdeinwirkung geschützt und optimal zum Aufbau geeignet. Sie ist ideal kombinierbar mit der Stralo, Paro Kontur Center, Paro 32 LED, Quadro und dem Dreieckrückstrahler.

Produkteigenschaften

- E24-Zulassung
- IP69K
- Schlagfest, bruchsicher, UV-beständig
- Hermetisch abgedichtetes Gehäuse

Anschlussmöglichkeiten

- K07 = 7-poliger Komp.LED Stecker
- WEOS = Offene umspritzte Kabelenden

Lieferumfang

- Heckleuchte, 4 x Schraube 5 x 16 für Leuchtenmontage
- Bei Kabelende K07 zusätzlich 2 x Schraube 4 x 16 für Steckermontage

Paro Kontur Controlled

With its special design for the 24 V-trailer sector, the rear light Paro Kontur Controlled offers the advantage of integrated load simulation, light failure control and trailer recognition function. Without any additional control box, the Paro Kontur substitutes the common bulb light, which makes it the ideal solution for individual projects under cost pressure or for refitting. It is a compact LED rear light with up to two lighting modes that can be mounted in various ways. The extremely flat profile of only 22 mm protects the light against external impacts and is perfect for installation. It can be perfectly combined with Stralo, Paro Kontur Center, Paro 32 LED, Quadro and the triangular reflector.

Product features

- E24-approved
- IP69K
- Shock-resistant, shatterproof, UV-resistant
- Hermetically sealed housing

Connection options

- K07 = 7-pin Komp.LED plug
- WEOS = Open coated cable ends

Scope of delivery

- Rear light, 4 x screw 5 x 16 for light assembly
- For cable end K07 additionally 2 x screw 4 x 16 for plug assembly

Paro Kontur Controlled

Fahrtrichtungsanzeiger
Bauform A, Controlled 24 V
Direction indicator
Type A, Controlled 24 V

K07

WEOS

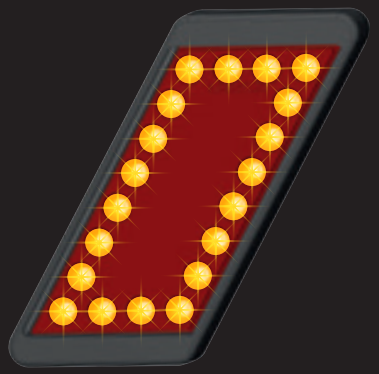

Art.-Nr. Code no.	Funktion Kontur Function Outline	Anbau Mounting	Kabelende Cable end	Kabellänge Cable length
112ACAA170RA	FR	v/h	WEOS	170 cm
112ACAA170RD	FR	v/h	K07	170 cm

Paro Kontur Controlled

Fahrtrichtungsanzeiger
Bauform V, Controlled 24 V
Direction indicator
Type V, Controlled 24 V

K07

WEOS

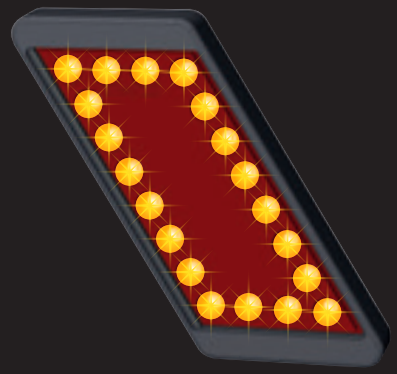

Art.-Nr. Code no.	Funktion Kontur Function Outline	Anbau Mounting	Kabelende Cable end	Kabellänge Cable length
112VCAA170RA	FR	v/h	WEOS	170 cm
112VCAA170RD	FR	v/h	K07	170 cm

Paro Kontur Controlled

Schluss-/Bremslicht
Bauform A, Controlled 24 V
Tail/brake light
Type A, Controlled 24 V

K07

WEOS

Art.-Nr. Code no.	Funktion Kontur Function Outline	Anbau Mounting	Kabelende Cable end	Kabellänge Cable length
112ACAB170RA	SL/BR	v/h	WEOS	170 cm
112ACAB170RD	SL/BR	v/h	K07	170 cm

Paro Kontur Controlled

Schluss-/Bremslicht
Bauform V, Controlled 24 V
Tail/brake light
Type V, Controlled 24 V

K07

WEOS

Art.-Nr. Code no.	Funktion Kontur Function Outline	Anbau Mounting	Kabelende Cable end	Kabellänge Cable length
112VCAB170RA	SL/BR	v/h	WEOS	170 cm
112VCAB170RD	SL/BR	v/h	K07	170 cm

Weitere technische Informationen siehe Seite 33. Further technical information, please see page 33.

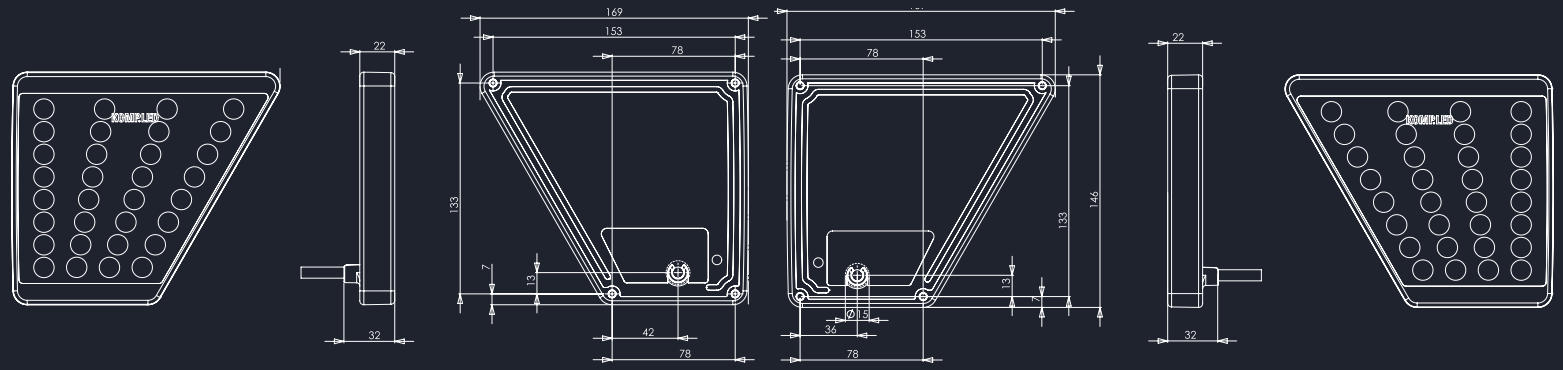

Stralo Controlled

Speziell für den 24 V-Anhängerbereich konzipiert, bietet die Stralo Controlled Heckleuchte den Vorteil der integrierten Lastsimulation, Ausfallkontrolle und Anhängererkennung. Die Stralo Controlled ersetzt ohne zusätzliches Steuergerät die herkömmliche Glühbirnenleuchte und ist somit ideal geeignet für Einzelprojekte unter Kostendruck oder für Nachrüstungen. Sie ist eine kompakte, variabel montierbare LED-Heckleuchte mit bis zu zwei Leuchtfunktionen. Durch die extrem flache Aufbauhöhe von nur 22 mm ist die Leuchte vor Fremdeinwirkung geschützt und optimal zum Aufbau geeignet. Die Stralo Controlled ist ideal kombinierbar mit der Paro Kontur Center, Paro Kontur, Paro 32 LED, Quadro und dem Dreieckrückstrahler.

Produkteigenschaften

- E24-Zulassung
- IP69K
- Schlagfest, bruchsicher, UV-beständig
- Hermetisch abgedichtetes Gehäuse

Anschlussmöglichkeiten

- K07 = 7-poliger Komp.LED Stecker
- WEOS = Offene umspritzte Kabelenden

Lieferumfang

- Heckleuchte, 4 x Schraube 5 x16 für Leuchtenmontage
- Bei Kabelende K07 zusätzlich 2 x Schraube 4 x 16 für Steckermontage

Stralo Controlled

With its special design for the 24 V-trailer sector, the rear light Stralo Controlled offers the advantage of integrated load simulation, light failure control and trailer recognition function. Without any additional control box, the Stralo Controlled substitutes the common bulb light, which makes it the ideal solution for individual projects under cost pressure or for refitting. It is a compact LED rear light with up to two lighting modes that can be mounted in various ways. The extremely flat profile of only 22 mm protects the light against external impacts and is perfect for installation. The Stralo Controlled can be perfectly combined with Paro Kontur Center, Paro Kontur, Paro 32 LED, Quadro and the triangular reflector.

Product features

- E24-approved
- IP69K
- Shock-resistant, shatterproof, UV-resistant
- Hermetically sealed housing

Connection options

- K07 = 7-pin Komp.LED plug
- WEOS = Open coated cable ends

Scope of delivery

- Rear light, 4 x screw 5 x 16 for light assembly
- For cable end K07 additionally 2 x screw 4 x 16 for plug assembly

Stralo Controlled

Fahrtrichtungsanzeiger
Bauform A, Controlled 24 V
Direction indicator
Type A, Controlled 24 V

K07

WEOS

Art.-Nr. Code no.	Funktion Function	Anbau Mounting	Kabelende Cable end	Kabellänge Cable length
115ACAA170RA	FR	v/h	WEOS	170 cm
115ACAA170RD	FR	v/h	K07	170 cm

Stralo Controlled

Fahrtrichtungsanzeiger
Bauform V, Controlled 24 V
Direction indicator
Type V, Controlled 24 V

K07

WEOS

Art.-Nr. Code no.	Funktion Function	Anbau Mounting	Kabelende Cable end	Kabellänge Cable length
115VCAA170RA	FR	v/h	WEOS	170 cm
115VCAA170RD	FR	v/h	K07	170 cm

Stralo Controlled

Schluss-/Bremslicht
Bauform A, Controlled 24 V
Tail/brake light
Type A, Controlled 24 V

K07

WEOS

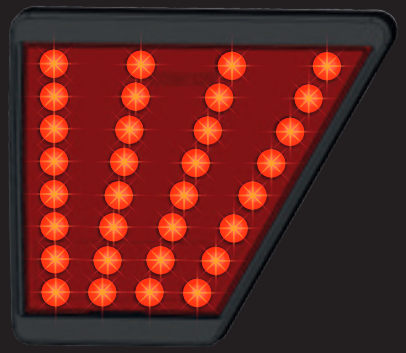

Art.-Nr. Code no.	Funktion Function	Anbau Mounting	Kabelende Cable end	Kabellänge Cable length
115ACAB170RA	SL/BR	v/h	WEOS	170 cm
115ACAB170RD	SL/BR	v/h	K07	170 cm

Stralo Controlled

Schluss-/Bremslicht
Bauform V, Controlled 24 V
Tail/brake light
Type V, Controlled 24 V

K07

WEOS

Art.-Nr. Code no.	Funktion Function	Anbau Mounting	Kabelende Cable end	Kabellänge Cable length
115VCAB170RA	SL/BR	v/h	WEOS	170 cm
115VCAB170RD	SL/BR	v/h	K07	170 cm

Weitere technische Informationen siehe Seite 35. Further technical information, please see page 35.

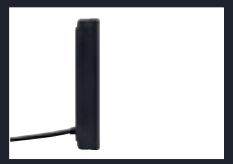

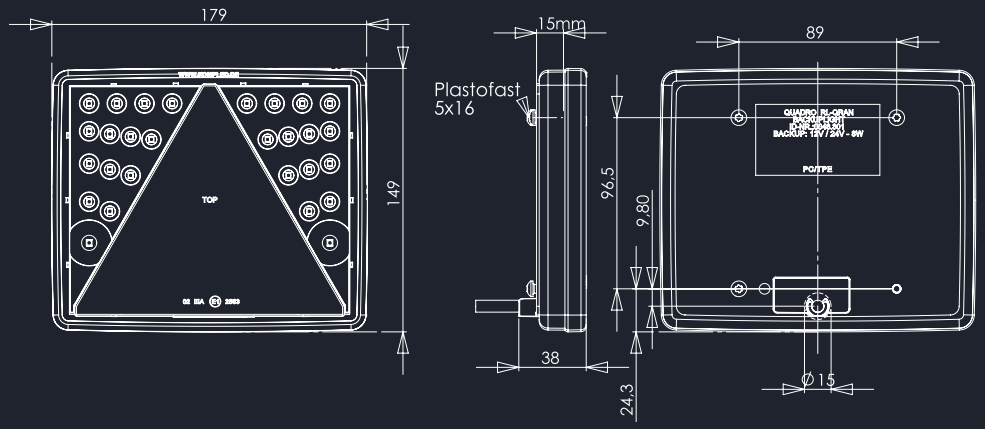

Quadro Controlled

Speziell für den 24 V-Anhängerbereich konzipiert, bietet die Quadro Controlled-Heckleuchte den Vorteil der integrierten Lastsimulation, Ausfallkontrolle und Anhängererkennung. Die Quadro Controlled ersetzt, ohne zusätzliches Steuergerät, die herkömmliche Glühbirnenleuchte. Sie ist dadurch ideal für Einzelprojekte unter Kostendruck oder für Nachrüstungen geeignet. In zwei Kammern beinhaltet die LED-Heckleuchte die Funktionen Fahrtrichtungsanzeiger, Schluss- und Bremslicht, sowie einen integrierten Dreieckrückstrahler. Durch die extrem flache Aufbauhöhe von nur 22 mm ist die Leuchte vor Fremdeinwirkung geschützt und optimal zum Aufbau geeignet. Dank der einheitlichen Aufbauhöhe ist die Leuchte ideal mit der Paro Kontur Center, Paro Kontur, Paro 32 LED und Stralo kombinierbar.

Produkteigenschaften

- E24-Zulassung
- EMV-geprüft
- IP69K
- Schlagfest, bruchsicher, UV-beständig
- Hermetisch abgedichtetes Gehäuse

Anschlussmöglichkeiten

- K07 = 7-poliger Komp.LED Stecker
- WEOS = Offene umspritzte Kabelenden

Lieferumfang

- Heckleuchte, 4 x Schraube 5 x 16 für Leuchtenmontage
- Bei Kabelende K07 zusätzlich 2 x Schraube 4 x 16 für Steckermontage

Quadro Controlled

With its special design for the 24 V-trailer sector, the rear light Quadro Controlled offers the advantage of integrated load simulation, light failure control and trailer recognition function. Without any additional control box, the Quadro Controlled substitutes the common bulb light, which makes it the ideal solution for individual projects under cost pressure or for refitting. The LED rear light comprises the different functions of direction indicator, tail and brake light as well as an integrated triangular reflector in two compartments. The extremely flat profile of only 22 mm protects the light against external impacts and is perfect for installation. Due to the standardized profile, this light can be perfectly combined with Paro Kontur Center, Paro Kontur, Paro 32 LED and Stralo.

Product features

- E24-approved
- EMV-certified
- IP69K
- Shock-resistant, shatterproof, UV-resistant
- Hermetically sealed housing

Connection options

- K07 = 7-pin Komp.LED plug
- WEOS = Open coated cable ends

Scope of delivery

- Rear light, 4 x screw 5 x 16 for light assembly
- For cable end K07 additionally 2 x screw 4 x 16 for plug assembly

Quadro Controlled

Fahrtrichtungsanzeiger/Schluss-/Bremslicht/Dreieckrückstrahler
Seite Links, Controlled 24 V
Direction indicator/tail/brake light/triangular reflector
Left side, Controlled 24 V

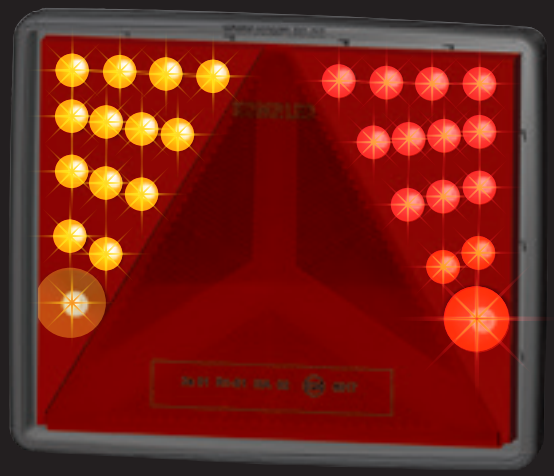

K07

WEOS

Art.-Nr. Code no.	Funktion Function	Anbau Mounting	Kabelende Cable end	Kabellänge Cable length
114ACAP170RA	FR/SL/BR/DRS	h	WEOS	170 cm
114ACAP170RD	FR/SL/BR/DRS	h	K07	170 cm

Quadro Controlled

Fahrtrichtungsanzeiger/Schluss-/Bremslicht/Dreieckrückstrahler
Seite Rechts, Controlled 24 V
Direction indicator/tail/brake light/triangular reflector
Right side, Controlled 24 V

K07

WEOS

Art.-Nr. Code no.	Funktion Function	Anbau Mounting	Kabelende Cable end	Kabellänge Cable length
114VCAR170RA	FR/SL/BR/DRS	v/h	WEOS	170 cm
114VCAR170RD	FR/SL/BR/DRS	v/h	K07	170 cm

Weitere technische Informationen siehe Seite 37. Further technical information, please see page 37.

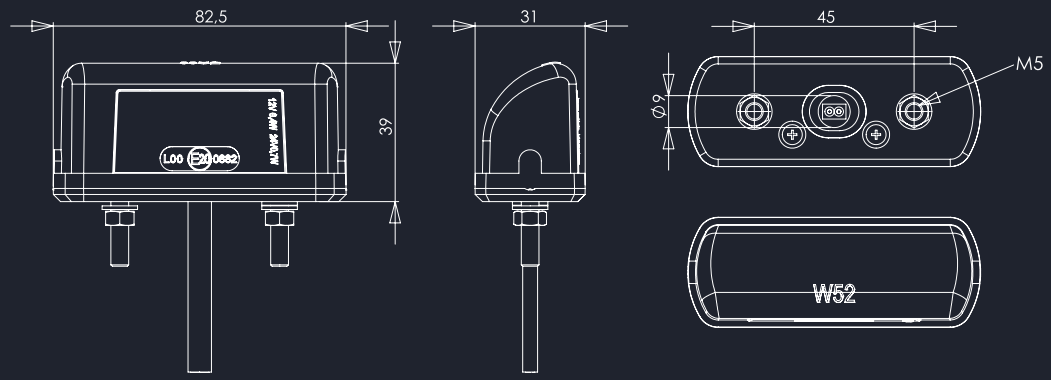

Kennzeichenleuchte

Diese LED-Kennzeichenleuchte in klassisch edlem Design eignet sich ideal zur Montage an nahezu jedem Nutzfahrzeugheck. Zwei LED sorgen für eine flächige und klare Ausleuchtung des Nummernschilds. Durch die starke Lichtdurchdringung der LED wird die Ausleuchtung auch bei Verschmutzungen nicht wesentlich beeinflusst. Die Verwendung von LED-Kennzeichenleuchten gegenüber den Halogenversionen reduziert die Leistungsaufnahme um bis zu 80 % und sorgt für eine besser erkennbare Ausleuchtung des Nummernschilds. Zudem entfällt das Auswechseln defekter Glühbirnen.

Produkteigenschaften

- E20-Zulassung

Anschlussmöglichkeiten

- K07 = 7-poliger Komp.LED Stecker
- WEO = Offene Kabelenden
- VCO = Komp.LED Vertikalverbinder

Lieferumfang

- Kennzeichenleuchte inkl. Befestigungsmaterial

Number plate light

This LED number plate light with its classic, elegant design is the perfect mounting solution for the rear of almost any commercial vehicle. Two LEDs clearly illuminate the area of the number plate.
The LEDs' strong light penetration sees to it that the illumination is not considerably impaired even if the light is dirty. The use of LED number plate lights – in comparison with their halogen counterparts – reduces the power consumption by up to 80% and sees to a more efficient illumination of the number plate. In addition, defective light bulbs must no longer be replaced.

Product features

- E20-approved

Connection options

- K07 = 7-pin Komp.LED plug
- WEO = Open cable ends
- VCO = Komp.LED vertical connector

Scope of delivery

- Number plate light including mounting parts

Kennzeichenleuchte
Number plate light

Uncontrolled 12 - 24 V

K07

VCO

WEO

Art.-Nr. Code no.	Funktion Function	Kabelende Cable end	Kabellänge Cable length
131NU90RD	KZL	K07	90 cm
131NU150RA	KZL	WEO	150 cm
131NU150RC	KZL	VCO	150 cm

Weitere technische Informationen siehe Seite 39. Further technical information, please see page 39.

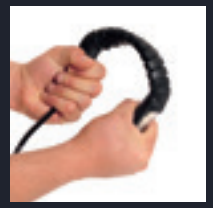

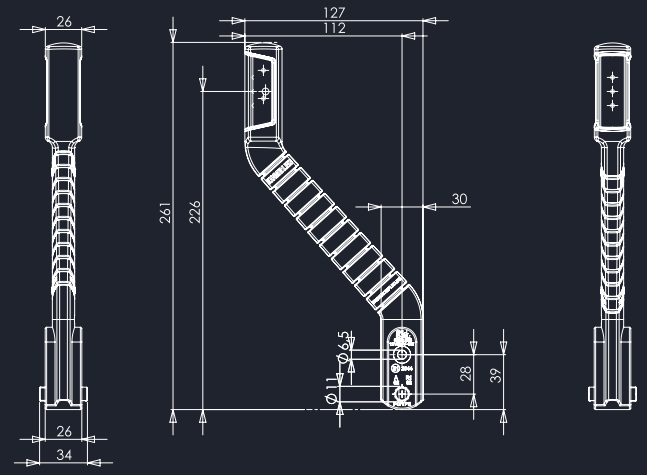

Spurhalteleuchte

Eine Spurhalteleuchte ist als seitlich überstehendes Bauteil vielen Außeneinwirkungen ausgesetzt. Umso wichtiger ist die richtige Materialbeschaffenheit und Robustheit. Die Komp.LED Spurhalteleuchte mit weißer Abstrahlung nach vorne und roter Abstrahlung nach hinten besticht genau mit diesen Aspekten. Der flexible Hals lässt Biegungen bis zu 180° ohne Beschädigungen zu. Dank der schlagfesten Lichtscheibe, welche die Technik im Inneren vor Defekten durch Anfahrkollisionen schützt, und der grundlegenden Eigenschaft der Vibrationsfestigkeit von LED ist die Spurhalteleuchte nahezu wartungsfrei. Über die Zwei-Loch-Befestigung ist eine einfache Befestigung horizontal und vertikal möglich.

Produkteigenschaften

- E24-Zulassung
- IP69K
- Schlagfest, bruchsicher, UV-beständig
- Hermetisch abgedichtetes Gehäuse

Anschlussmöglichkeiten

- K07 = 7-poliger Komp.LED Stecker
- WEOS = Offene umspritzte Kabelenden
- VCO = Komp.LED Vertikalverbinder

Lieferumfang

- Leuchte, Schraube, U-Scheibe und Mutter
- Bei Kabelende K07 zusätzlich
  2 x Schraube 4 x 16 für Steckermontage

Lane light

A lane light as a component that laterally projects the vehicle is exposed to many external impacts. Thus it is the proper material quality and sturdiness which is all the more important. The Komp.LED lane light, which emits white light to the front and red light to the rear, distinguishes itself through these characteristics. The flexible neck allows deflections of up to 180° without any damage. Thanks to the shock-resistant lens, which protects the technical components installed inside the light against any damage caused by collisions, and the basic vibration-resistant property of LEDs, the lane light is virtually maintenance-free. The two-hole fixing guarantees easy mounting either in horizontal or vertical position.

Product features

- E24-approved
- IP69K
- Shock-resistant, shatterproof, UV-resistant
- Hermetically sealed housing

Connection options

- K07 = 7-pin Komp.LED plug
- WEOS = Open coated cable ends
- VCO = Komp.LED vertical connector

Scope of delivery

- Light, screw, washer and nut
- For cable end K07 additionally
  2 x screw 4 x 16 for plug assembly

Spurhalteleuchte Links
Lane lights left

Umrisslicht hinten rot, Umrisslicht vorne weiß
Seite Links, Uncontrolled 12 - 24 V
Position light back red, position light front white
Left side, Uncontrolled 12 - 24 V

K07

VCO

WEOS

Art.-Nr. Code no.	Funktion Function	Anbau Mounting	Kabelende Cable end	Kabellänge Cable length
5A170RA	URL v/URL h	v/h	WEOS	170 cm
5A170RC	URL v/URL h	v/h	VCO	170 cm
5A170RD	URL v/URL h	v/h	K07	170 cm

Spurhalteleuchte Rechts
Lane lights right

Umrisslicht hinten rot, Umrisslicht vorne weiß
Seite Rechts, Uncontrolled 12 - 24 V
Position light back red, position light front white
Right side, Uncontrolled 12 - 24 V

K07

VCO

WEOS

Art.-Nr. Code no.	Funktion Function	Anbau Mounting	Kabelende Cable end	Kabellänge Cable length
5B170RA	URL v/URL h	v/h	WEOS	170 cm
5B170RC	URL v/URL h	v/h	VCO	170 cm
5B170RD	URL v/URL h	v/h	K07	170 cm

Weitere technische Informationen siehe Seite 41. Further technical information, please see page 41.

Seitenmarkierungsleuchten

Side marker lights

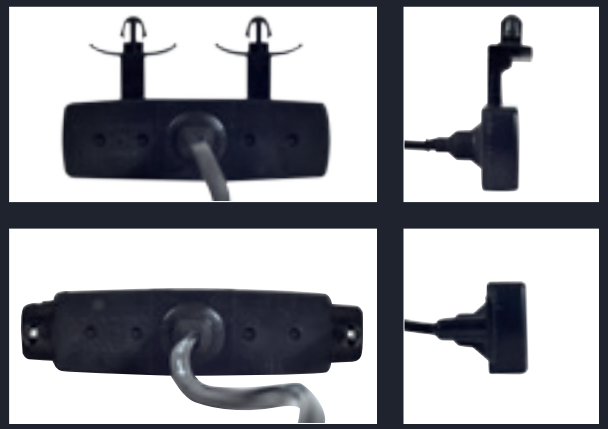

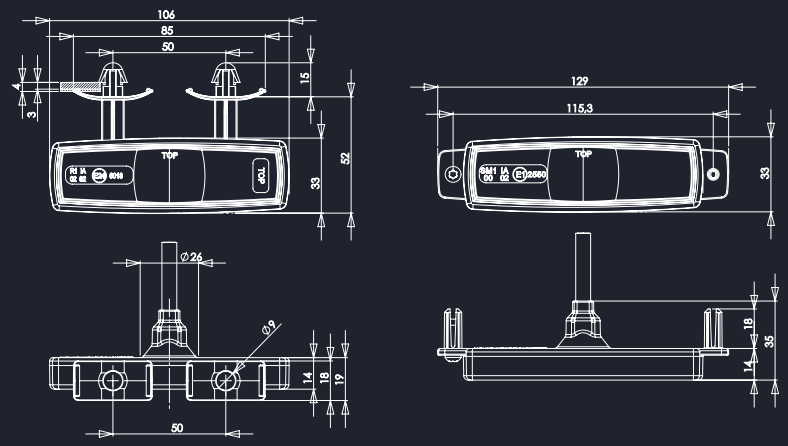

Seitenmarkierungsleuchte

Nicht nur die schlagfeste Lichtscheibe oder das hermetisch abgedichtete Gehäuse heben die Komp.LED Seitenmarkierungsleuchte von anderen Produkten ab.
Die absolut robuste Konturbeleuchtung verfügt über eine korrosionsgeschützte Verbindungstechnik. Über die klassische Dübelbefestigungsvariante kann die Seitenmarkierungsleuchte leicht über das Standardlochbild mit 115 mm montiert werden. Bei der Clipbefestigungsvariante kann die Seitenmarkierungsleuchte ebenso simpel über das Standardlochbild mit 50 mm hängend montiert werden.

Produkteigenschaften

- E24-Zulassung
- IP69K
- Schlagfest, bruchsicher, UV-beständig
- Hermetisch abgedichtetes Gehäuse

Anschlussmöglichkeiten

- WEOS = Offene umspritzte Kabelenden
- VCO = Komp.LED Vertikalverbinder

Lieferumfang

- Leuchte, 2 x Schraube 4 x 16 bei Dübelvariante, VCO-Klammer bei Kabelende mit Vertikalverbinder

Side marker light

It is not only its shock-resistant lens or its hermetically sealed housing that makes the Komp.LED side marker light stand out from other products on the market. The absolutely sturdy contour lighting system comes with a corrosion-resistant joining technique. The side marker light with its classical dowel-type fixing version is easy to be mounted via the standard hole pattern with 115 mm. The clip-type side marker light can also easily be mounted in a suspended position via the standard hole pattern with 50 mm.

Product features

- E24-approved
- IP69K
- Shock-resistant, shatterproof, UV-resistant
- Hermetically sealed housing

Connection options

- WEOS = Open coated cable ends
- VCO = Komp.LED vertical connector

Scope of delivery

- Light, 2 x screw 4 x 16 for dowel-type VCO-clip for cable end with vertical connector

Seitenmarkierungsleuchte Dübel
Side marker light dowel

Seitenmarkierungsleuchte mit Reflektor
Uncontrolled 12 - 24 V
Side marker light with reflector
Uncontrolled 12 - 24 V

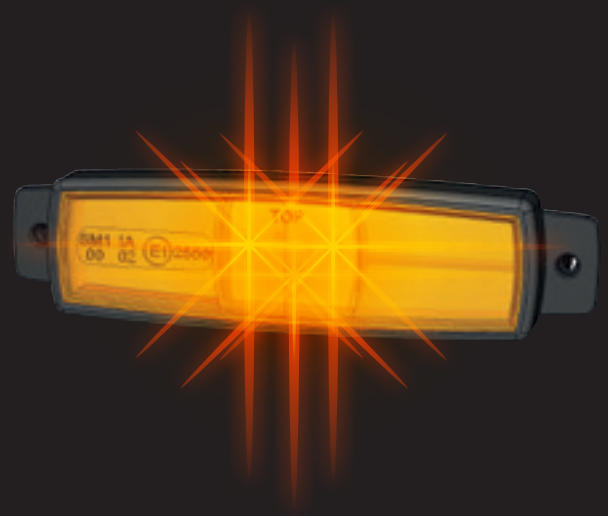

VCO

WEOS

Art.-Nr. Code no.	Funktion Function	Anbau Mounting	Kabelende Cable end	Kabellänge Cable length
3A140RA	SML	h	WEOS	140 cm
3A140RC	SML	h	VCO	140 cm

Seitenmarkierungsleuchte Clip
Side marker light clip

Seitenmarkierungsleuchte mit Reflektor
Uncontrolled 12 - 24 V
Side marker light with reflector
Uncontrolled 12 - 24 V

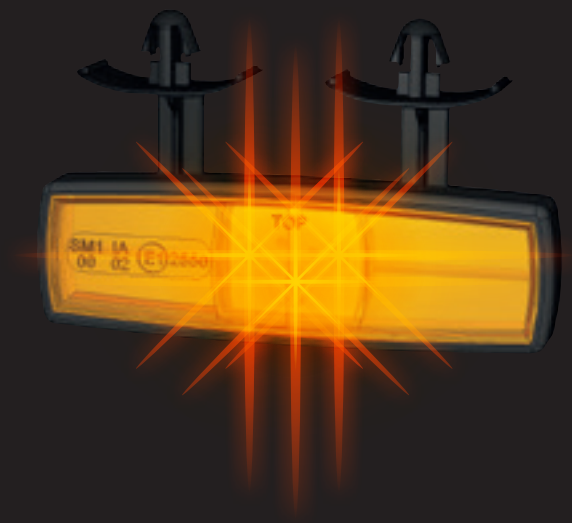

VCO

WEOS

Art.-Nr. Code no.	Funktion Function	Anbau Mounting	Kabelende Cable end	Kabellänge Cable length
3B140RA	SML	h	WEOS	140 cm
3B140RC	SML	h	VCO	140 cm

Weitere technische Informationen siehe Seite 43. Further technical information, please see page 43.

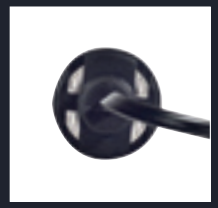

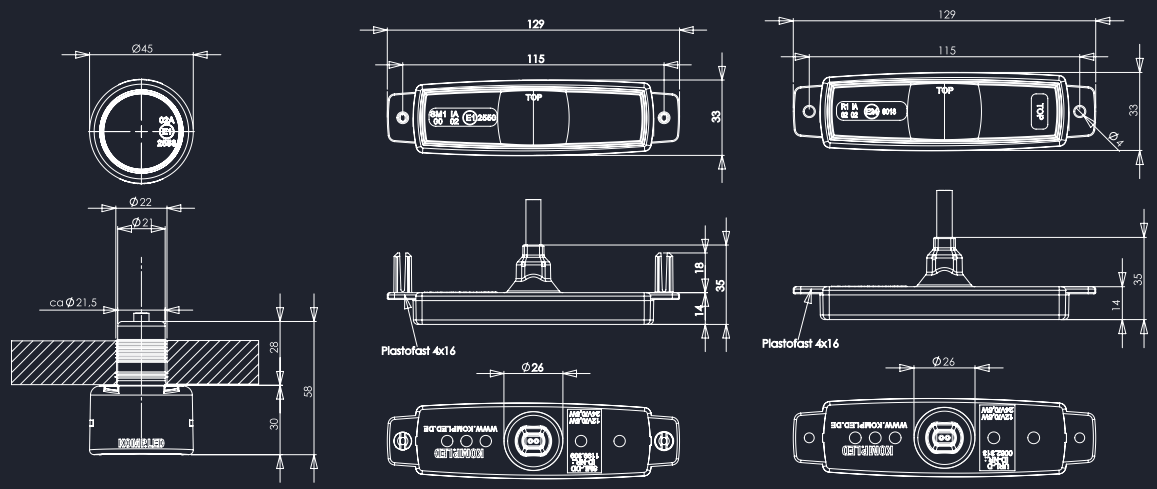

Umrissleuchten

Absolut robuste Konturbeleuchtung mit korrosionsgeschützter Verbindungstechnik. Über die intelligente Radialbefestigungsvariante kann die runde Umrissleuchte mit weißer Abstrahlung nach vorne leicht und dauerhaft, durch Einstecken in die entsprechende Bohrung, montiert werden.

Die Umrissleuchte mit roter Abstrahlung nach hinten wird über die Dübelbefestigungsvariante über das Standardlochbild mit 115 mm montiert.

Produkteigenschaften

- E24-Zulassung
- IP69K
- Schlagfest, bruchsicher, UV-beständig
- Hermetisch abgedichtetes Gehäuse

Anschlussmöglichkeiten

- WEOS = Offene, umspritzte Kabelenden
- VCO = Komp.LED Vertikalverbinder

Lieferumfang

- Leuchte, 2 x Schraube 4 x 16 bei Dübelvariante, VCO-Klammer bei Kabelende mit Vertikalverbinder

Position light

Absolutely sturdy contour lighting system with corrosion-resistant joining technique. The round position light with white light emission to the front can easily be mounted with the intelligent radial mounting system by inserting it in the corresponding bore provided. The position light with red light emission to the rear is mounted with a dowel fixing system via the standard hole pattern with 115 mm.

Product features

- E24-approved
- IP69K
- Shock-resistant, shatterproof, UV-resistant
- Hermetically sealed housing

Connection options

- WEOS = Open coated cable ends
- VCO = Komp.LED vertical connector

Scope of delivery

- Light, 2 x screw 4 x 16 for dowel-type VCO-clip for cable end with vertical connector

Umrissleuchte vorne
Position lights front

Weiß, Uncontrolled 12 - 24 V
White, Uncontrolled 12 - 24 V

VCO

WEOS

Art.-Nr. Code no.	Funktion Function	Durchmesser Diameter	Kabelende Cable end	Kabellänge Cable length
4111A140RA	URL v	45 mm	WEOS	140 cm
4111A140RC	URL v	45 mm	VCO	140 cm

Umrissleuchte hinten
Position lights back

Rot mit Reflektor, Uncontrolled 12 - 24 V
Red with reflector, Uncontrolled 12 - 24 V

VCO

WEOS

Art.-Nr. Code no.	Funktion Function	Durchmesser Diameter	Kabelende Cable end	Kabellänge Cable length
4213B600RA	URL h	Dübel/Dowel	WEOS	600 cm
4213B600RC	URL h	Dübel/Dowel	VCO	600 cm

Weitere technische Informationen siehe Seite 45. Further technical information, please see page 45.

Dreieckrückstrahler
Triangular reflector

Rot, geeignet für Anhänger, Umspritzung schützt vor Beschädigungen

Red, suitable for trailers, coating protects from damage

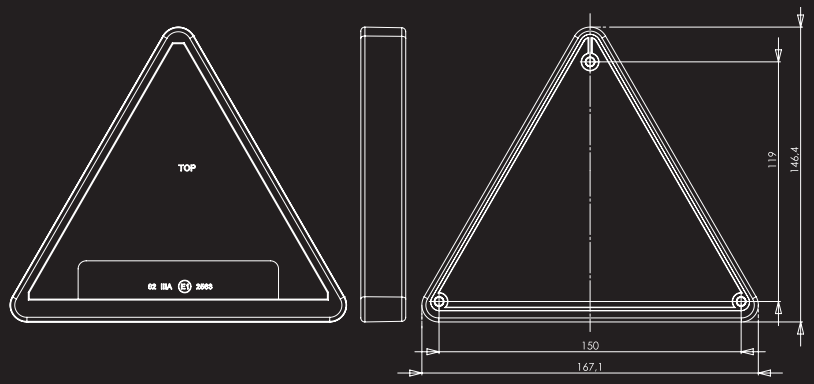

Art.-Nr. Code no.	Funktion Function	Befestigung Fixation	Kombinierbar mit Combinable with	Zulassung Approval	Lieferumfang Scope of delivery
88004	Rückstrahler Anhänger Reflector trailer	3-Punkt 3-point	Stralo, Paro, Paro Kontur, Paro Kontur Center, Quadro Stralo, Paro, Paro Kontur, Paro Kontur Center, Quadro	E24 3R	Rückstrahler, 3 x Schraube 5 x 16 Reflector, 3 x screw 5 x 16

Rechteckreflektor
Rectangular reflector

Rot, selbstklebend, geeignet für Zugfahrzeuge

Red, adhesive, suitable for trucks

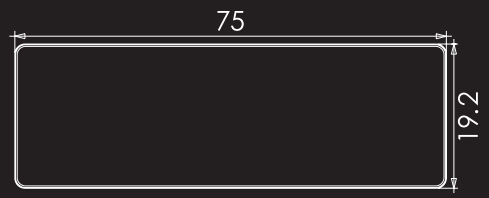

Art.-Nr. Code no.	Funktion Function	Befestigung Fixation	Kombinierbar mit Combinable with	Zulassung Approval	Lieferumfang Scope of delivery
80003	Rückstrahler Zugfahrzeug Reflector truck	Geklebt Glued	Heckleuchten für Zugfahrzeuge ohne integr. Rückstrahler Rear lights for trucks without integrated reflector	E1 3R	Rückstrahler inkl. doppelseitigem Klebeband Reflector with double-faced adhesive tape

Verteilerdose mit Steckeinsatz
Distributor box with socket

Für Heckleuchten mit offenen Kabelenden WEO/WEOS
For rear lights with open cable ends WEO/WEOS

WEO

WEOS

Steckeinsatz
Socket

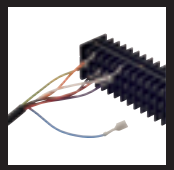

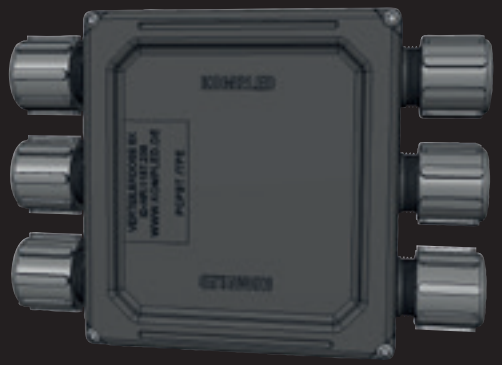

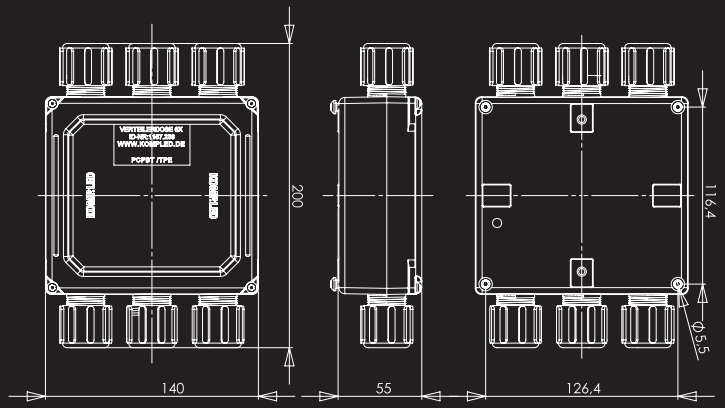

Art.-Nr. Code no.	Kabeldurchführung Cable bushing	IP-Klasse IP class	Lieferumfang Scope of delivery
6AB18	6 x PG 21	IP67	Verteilerdose, Dicht-/Gleitringe, Steckeinsatz 28-pol. für Flachsteckhülsen, PG-Verschraubungen, Deckel und Schrauben Distributor box, sealing ring, bearing ring, 28pin socket blade receptacle, PG connectors, cover and screws

Verteilerdose mit Verteilerplatine
Distributor box with circuit board

Geringer Installationsaufwand für Heckleuchten mit WEO/WEOS
Little installation efforts for rear lights with WEO/WEOS

WEO

WEOS

Verteilerplatine
Circuit board

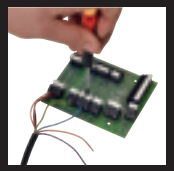

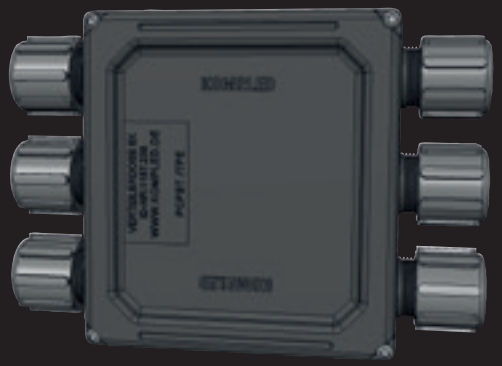

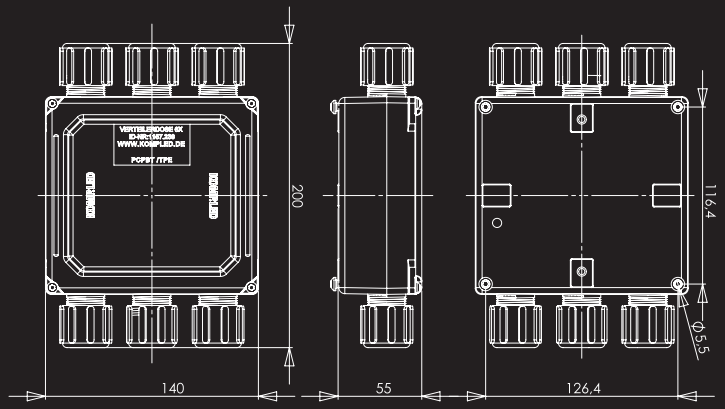

Art.-Nr. Code no.	Kabeldurchführung Cable bushing	IP-Klasse IP class	Lieferumfang Scope of delivery
6AB16	6 x PG 21	IP67	Verteilerdose, Dicht-/Gleitringe, Verteilerplatine, PG-Verschraubungen, Deckel Distributor box, sealing ring, bearing ring, circuit board, PG connectors, cover

Heckverteiler V12
Rear distributor V12

Für eine sichere und intuitive "Plug and Play"-Installation an Anhängern, einfache Integration der Ausfallkontrolle
For a safe and intuitive Plug and Play installation on trailers, simple integration of the deficit control

K07

K15

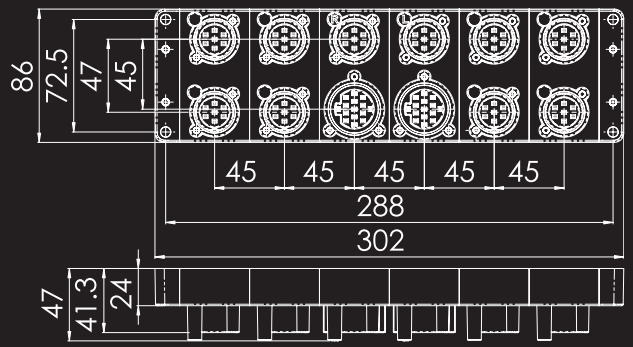

Art.-Nr. Code no.	Steckplätze Plug-in positions	IP-Klasse IP class	Verwendung Usage
6AC15	10 x 7-pol., 2 x 15-pol. 10 x 7-pin, 2 x 15-pin	IP69K	Heckverteiler für Lichtfunktionen Anhänger Rear distributor for light functions trailer

Heckverteiler V8
Rear distributor V8

Für eine sichere und intuitive "Plug and Play"-Installation an Anhängern, einfache Integration der Ausfallkontrolle
For a safe and intuitive Plug and Play installation on trailers, simple integration of the deficit control

K07

K15

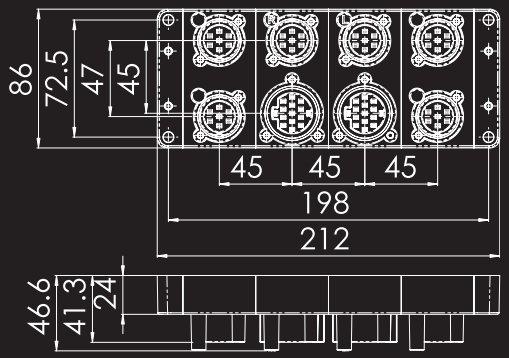

Art.-Nr. Code no.	Steckplätze Plug-in positions	IP-Klasse IP class	Verwendung Usage
6AC14	6 x 7-pol., 2 x 15-pol. 6 x 7-pin, 2 x 15-pin	IP69K	Heckverteiler für Lichtfunktionen Anhänger Rear distributor for light functions trailer

Zwischenverteiler V4
Mid distributor V4

Zum Abgriff der 7N/7S Funktionen an Anhängern zwischen Komp.LED Hauptleitung und Heckverteiler V8 oder V12

For tapping the 7N/7S functions at trailers between the Komp.LED main line and the rear distributor box V8 or V12.

K07

K15

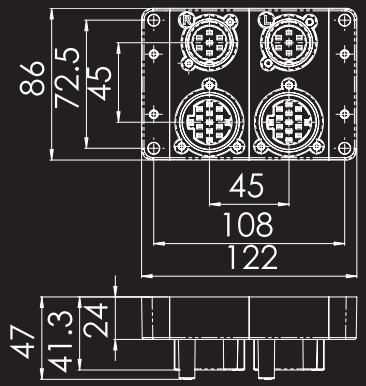

Art.-Nr. Code no.	Steckplätze Plug-in positions	IP-Klasse IP class	Verwendung Usage
6AB12	2 x 7-pol., 2 x 15-pol. 2 x 7-pin, 2 x 15-pin	IP69K	Abgriff 7N/7S aus Hauptleuchtenstrang Anhänger 7N/7S from trailer main lighting harness

Frontverteiler V6
Front distributor V6

Zur Weiterleitung 7N/7S/15-pol. an Heckverteiler
und Abgriff Konturbeleuchtung an der Anhängerfront
For forwarding 7N / 7S / 15-pin to rear distributor box
and tapping the contour lighting on front of trailer

K07

K15

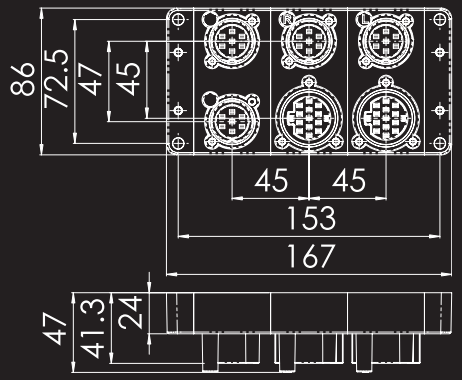

Art.-Nr. Code no.	Steckplätze Plug-in positions	IP-Klasse IP class	Verwendung Usage
6AA13	4 x 7-pol., 2 x 15-pol. 4 x 7-pin, 2 x 15-pin	IP69K	Eingangsverteiler Anhänger 7N/7S/15-pol. und Konturbeleuchtung Input distributor box trailer 7N/7S/15-pin and position lights

Frontverteiler V4
Front distributor V4

Zur Weiterleitung 7N/7S/15-pol. an Heckverteiler bei Anhängern
For forwarding 7N / 7S / 15-pin to rear distributor box at trailers

K07

K15

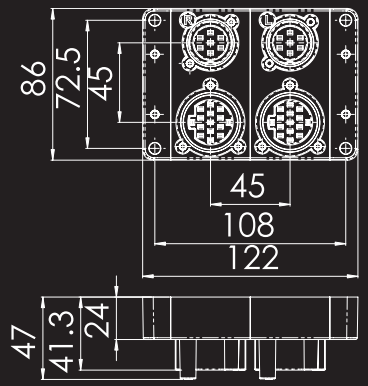

Art.-Nr. Code no.	Steckplätze Plug-in positions	IP-Klasse IP class	Verwendung Usage
6AA12	2 x 7-pol., 2 x 15-pol. 2 x 7-pin, 2 x 15-pin	IP69K	Eingangsverteiler Anhänger 7N/7S/15-pol. Input distributor box trailer 7N/7S/15-pin

Frontverteiler Dauerplus
Front distributor permanent positive

Teilt die Eingangssignale vor dem Dauerplusmodul
in Leuchte links/rechts und Batterie

Splits the input signals prior to the permanent positive module
in left / right lights and battery

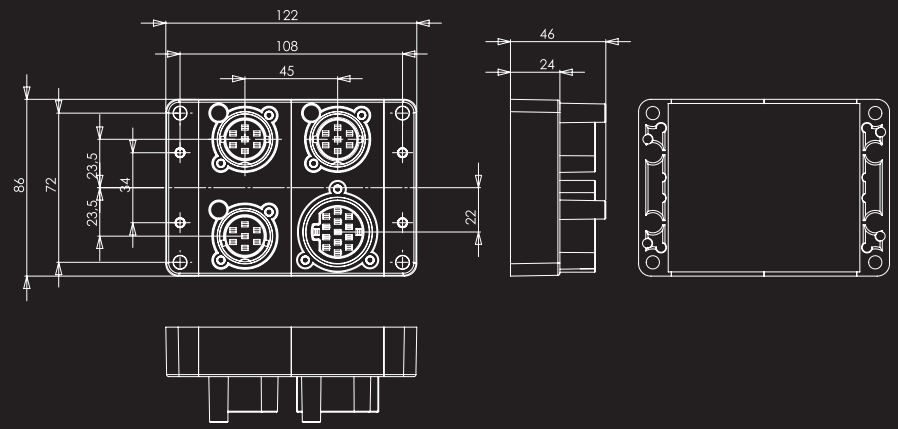

K07

K15

Art.-Nr. Code no.	Steckplätze Plug-in positions	IP-Klasse IP class	Verwendung Usage
6AA17	3 x 7-pol., 1 x 15-pol. 3 x 7-pin, 1 x 15-pin	IP69K	Eingangsverteiler Dauerplus/Masse/Lichtsignale links und Lichtsignale rechts Zugfahrzeug Input distributor box permanent positive/ground/left and right light signals at trucks

Anhänger LPU
Trailer LPU

LED-Steuereinheit für Komp.LED uncontrolled Heckleuchten an Anhängern inkl. Lastsimulation über R-Kabel und Ausfallkontrolle für alle Lichtfunktionen. Kompatibel zu den gängigen Zugfahrzeugen aus dem Transporter- und Lkw-Bereich.

LED control unit for Komp.LED uncontrolled rear lights at trailers including load simulation via resistor cable and failure control for all light functions. Compatible with any drawing trucks from the van and truck sector currently on the market.

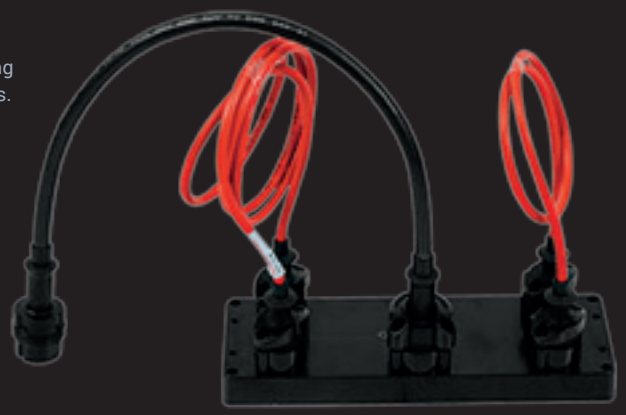

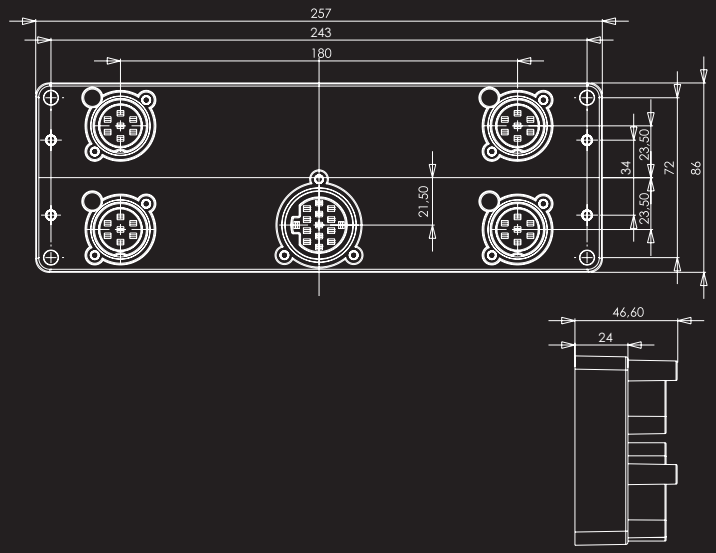

K15

Art.-Nr. Code no.	Spannung Voltage	IP-Klasse IP class	Abgesicherte Kanäle Secured channels
6AD1	12 V	IP69K	SL li, SL re, RF und BR SL li, SL re, RF and BR
6AF1	24 V	IP69K	SL li, SL re, RF und BR SL li, SL re, RF and BR

Installationshinweis / Installation instruction

Anhänger LPU wird über Komp.LED Heckverteiler in das Verkabelungssystem eingebunden.
Nicht für controlled Leuchten oder Leuchten anderer Hersteller geeignet.
Trailer LPU is integrated in the cabling system via the Komp.LED rear distributor box.
Not suitable for controlled lights or lights of other manufacturers.

Praxistipp

Kein Platz für Verteiler und Steuergeräte?
Werfen Sie doch nochmals einen Blick auf unsere controlled Heckleuchten ab Seite 33 mit offenen Kabelenden.

Diese beinhalten bereits für 24 V die Ausfallkontrolle und lassen sich einfach in bestehende Verkabelungssysteme integrieren.

First hand tip

Not enough space for distributor boxes and control units?
Take another look at our controlled rear lights with open cable ends starting on page 33.

They already include the light failure control for 24 V and can easily be integrated in existing cabling systems.

Dauerplusmodul
Permanent positive module

Programmierbare LED-Steuereinheit für Komp.LED uncontrolled Heckleuchten an Zugfahrzeugen inkl. Ausfallkontrolle.
Lastdifferenz zwischen Simulation und Verbrauch der LED-Leuchte wird der Batterie wieder zugeführt. Somit bleibt der effektive Wirkungsgrad der LED – die geringe Stromaufnahme – erhalten.
Programmable LED control unit for the Komp.LED uncontrolled rear lights at drawing trucks including light failure control. The load difference of the LED light between simulation and consumption is taken back to the battery. Thus the LED retains its effective efficiency – its low power consumption.

- EMV-geprüft/EMV-certified

K07

K15

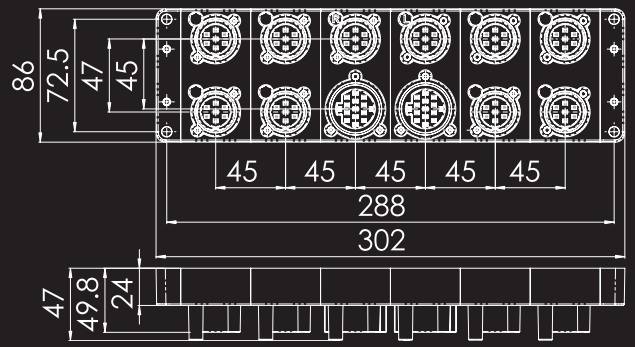

Art.-Nr. Code no.	Spannung Voltage	IP-Klasse IP class	Funktion Function	Bestellhinweis / Order information
6DP30.1	12 - 24 V	IP69K	Schlusslichtsimulation bis 10 W, Simulation und Verteiler der Lichtfunktionen FR, SL, BR, NL, RF, Ausfallkontrolle Funktion FR Tail lamp simulation until 10 W, simulation and connector of the light functions FR, SL, BR, NL, RF, deficit control function FR	Modul wird mit gängigen Einstellparametern ausgeliefert. Je nach Fahrzeugtyp sind Einstellparameter mit Hilfe des Programmierkabels 86036 nach zu justieren. Gerne stellen wir Einstellparameter für verschiedene Fahrzeugtypen zur Verfügung. Module will be delivered with setting parameter. Depending on the type of vehicle setting parameters should be readjusted with the programming cable 86036. We would be pleased to provide you setting parameters for different types of vehicles.
6DP30.2	12 - 24 V	IP69K	Schlusslichtsimulation über 10 W bis 20 W, Simulation und Verteiler der Lichtfunktionen FR, SL, BR, NL, RF, Ausfallkontrolle Funktion FR Tail lamp simulation above 10W until 20 W, simulation and connector of the light functions FR, SL, BR, NL, RF, deficit control function FR	

Art.-Nr. Code no.	Kabelende Cable end	Bezeichnung Description	Lieferumfang Scope of delivery
86036	USB/K07	Programmierkabel für Dauerplusmodule Programming cable for permanent positive module	Programmierkabel, Zusendung Programmiersoftware per Downloadlink Programming cable, programming software per download link

Erweiterungsmöglichkeit

Ihr Fahrzeugsteuergerät fragt auch Seitenmarkierungs- und Kennzeichenleuchten ab?
Erweitern Sie die Simulation mit dem Dauerplus-Zusatzmodul, siehe Seite 55.

Expandability

Your vehicle control unit also queries the side marker and number plate lights?
Extent the simulation with the permanent positive additional module, see page 55.

Dauerplus-Zusatzmodul
Permanent positive additional module

Programmierbares Zusatzmodul zur Erweiterung des Dauerplusmoduls zur Kennzeichen- und Seitenmarkierungssimulation

Programmable additional module for extension of the permanent positive module for number plate and side marker simulation

- EMV-geprüft/EMV-certified

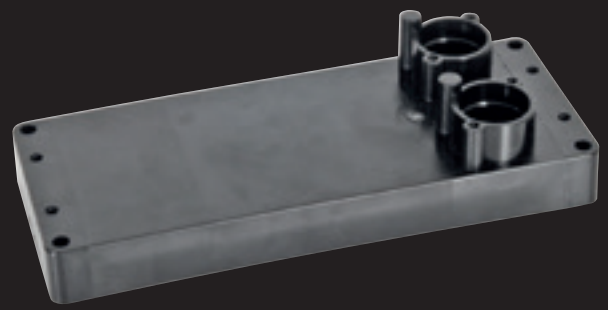

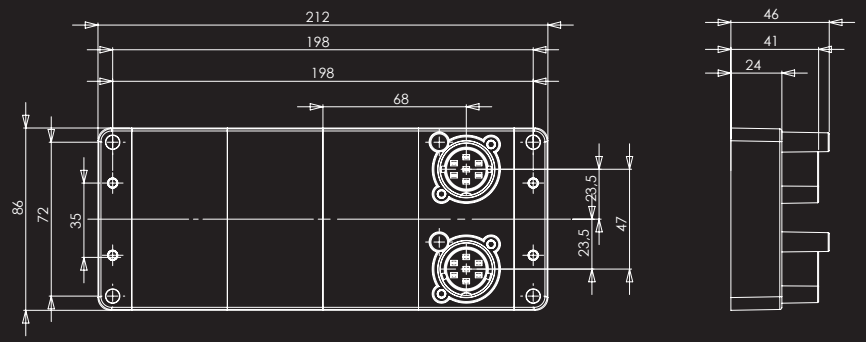

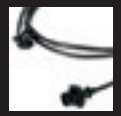

Erforderliches Zubehör, siehe Seite 60
Essential accessory, please see page 60

K07

Art.-Nr. Code no.	Spannung Voltage	IP-Klasse IP class	Funktion Function
6DP31	12 - 24 V	IP69K	Simulation KZL und SML Simulation KZL and SML

Bestellhinweis / Order information

Modul wird mit gängigen Einstellparametern ausgeliefert.
Je nach Fahrzeugtyp sind Einstellparameter mit Hilfe des Programmierkabels 86036 nach zu justieren. Gerne stellen wir Einstellparameter für verschiedene Fahrzeugtypen zur Verfügung.

Module will be delivered with setting parameter.
Depending on the type of vehicle setting parameters should be readjusted with the programming cable 86036. We would be pleased to provide you setting parameters for different types of vehicles.

Hauptversorgungskabel 10-adrig
Main supply cable 10 core

Eingangsleitung für Komp.LED Verteiler am Anhänger
mit K15-Steckplatz, gegenüberliegend offene Kabelenden
Entry cord for Komp.LED connector at trailers with
K15 plug-in position, on opposite side with open cable ends

K15

WEO

Alle aufgeführten Kabel mit offenen Kabelenden (WEO) auf Anfrage mit vormontiertem Stecker oder Steckdose für 12 V oder 24 V
All specified cables with open cable ends (WEO) on request with pre-installed plug or plug socket for 12 V and 24 V

Art.-Nr. Code no.	Adern Cores	Querschnitt Cross section	Kabelende Cable end	Länge Length	Zulassung Approval	Belegung Configuration	Lieferumfang Scope of delivery
71116RA450RE	10	1 mm²	K15/WEO	450 cm	ADR/GGVS	Lichtfunktionen, Achslift, Dauerplus Extended light functions, axle lift, permanent positive	Kabel, 3 x Schraube 4 x 16, Befestigungsspange Cable, 3 x screw 4 x 16, fixation clip
71116RA800RE	10	1 mm²	K15/WEO	800 cm	ADR/GGVS	Lichtfunktionen, Achslift, Dauerplus Extended light functions, axle lift, permanent positive	Kabel, 3 x Schraube 4 x 16, Befestigungsspange Cable, 3 x screw 4 x 16, fixation clip
71116RA1100RE	10	1 mm²	K15/WEO	1100 cm	ADR/GGVS	Lichtfunktionen, Achslift, Dauerplus Extended light functions, axle lift, permanent positive	Kabel, 3 x Schraube 4 x 16, Befestigungsspange Cable, 3 x screw 4 x 16, fixation clip
71116RA1350RE	10	1 mm²	K15/WEO	1350 cm	ADR/GGVS	Lichtfunktionen, Achslift, Dauerplus Extended light functions, axle lift, permanent positive	Kabel, 3 x Schraube 4 x 16, Befestigungsspange Cable, 3 x screw 4 x 16, fixation clip

Weitere Längen auf Anfrage. Further lengths on request.

Hauptversorgungskabel 15-adrig
Main supply cable 15 core

Eingangsleitung für das Komp.LED Dauerplusmodul am Zugfahrzeug und Komp.LED Verteiler am Anhänger mit K15-Steckplatz, gegenüberliegend offene Kabelenden

Entry cord for Komp.LED permanent positive module at drawing truck and Komp.LED connector at trailer with K15 plug-in position, on opposite side with open cable ends

K15

WEO

Alle aufgeführten Kabel mit offenen Kabelenden (WEO) auf Anfrage mit vormontiertem Stecker oder Steckdose für 12 V oder 24 V

All specified cables with open cable ends (WEO) on request with pre-installed plug or plug socket for 12 V and 24 V

Art.-Nr. Code no.	Adern Cores	Querschnitt Cross section	Kabelende Cable end	Länge Length	Zulassung Approval	Belegung Configuration	Lieferumfang Scope of delivery
71117RA450RE	15	1 mm²	K15/WEO	450 cm	ADR/GGVS	Lichtfunktionen erw., Sonderfunktionen, Dauerplus Extended light functions, special functions, permanent positive	Kabel, 3 x Schraube 4 x 16, Befestigungsspange Cable, 3 x screw 4 x 16, fixation clip
71117RA800RE	15	1 mm²	K15/WEO	800 cm	ADR/GGVS	Lichtfunktionen erw., Sonderfunktionen, Dauerplus Extended light functions, special functions, permanent positive	Kabel, 3 x Schraube 4 x 16, Befestigungsspange Cable, 3 x screw 4 x 16, fixation clip
71117RA1100RE	15	1 mm²	K15/WEO	1100 cm	ADR/GGVS	Lichtfunktionen erw., Sonderfunktionen, Dauerplus Extended light functions, special functions, permanent positive	Kabel, 3 x Schraube 4 x 16, Befestigungsspange Cable, 3 x screw 4 x 16, fixation clip
71117RA1350RE	15	1 mm²	K15/WEO	1350 cm	ADR/GGVS	Lichtfunktionen erw., Sonderfunktionen, Dauerplus Extended light functions, special functions, permanent positive	Kabel, 3 x Schraube 4 x 16, Befestigungsspange Cable, 3 x screw 4 x 16, fixation clip
71117RM450RE	15	1 mm²	K15/Stecker ISO 120 98 K15/Plug ISO 120 98	450 cm	–	Lichtfunktionen erw., Sonderfunktionen, Dauerplus Extended light functions, special functions, permanent positive	Kabel, 3 x Schraube 4 x 16, Befestigungsspange Cable, 3 x screw 4 x 16, fixation clip

Weitere Längen auf Anfrage. Further lengths on request.

Versorgungskabel 7-adrig
Supply cable 7 core

Steckplatzabhängige(r) Abgriff/Einspeisung im Komp.LED Verteilersystem von Licht- oder Sonderfunktionen
Socket-dependent tapping/feed of light or special functions in the Komp.LED distributing system

K07

WEO

Alle aufgeführten Kabel mit offenen Kabelenden (WEO) auf Anfrage mit vormontiertem Stecker oder Steckdose für 12 V oder 24 V
All specified cables with open cable ends (WEO) on request with pre-installed plug or plug socket for 12 V and 24 V

Art.-Nr. Code no.	Adern Cores	Querschnitt Cross section	Kabelende Cable end	Länge Length	Zulassung Approval	Belegung Configuration	Lieferumfang Scope of delivery
71314RA200RD	7	1 mm²	K07/WEO	200 cm	ADR/GGVS	Steckplatzabhängig, Licht- oder Sonderfunktionen Socket-dependant, extended light or or special functions	Kabel, 2 x Schraube 4 x 16 Cable, 2 x screw 4 x 16
71314RA300RD	7	1 mm²	K07/WEO	300 cm	ADR/GGVS	Steckplatzabhängig, Licht- oder Sonderfunktionen Socket-dependant, extended light or special functions	Kabel, 2 x Schraube 4 x 16 Cable, 2 x screw 4 x 16
71314RA700RD	7	1 mm²	K07/WEO	700 cm	ADR/GGVS	Steckplatzabhängig, Licht- oder Sonderfunktionen Socket-dependant, extended light or special functions	Kabel, 2 x Schraube 4 x 16 Cable, 2 x screw 4 x 16
71311RE500RD	2	2,5 mm²	K07/WEO	500 cm	ADR/GGVS	Dauerplus, Masse Permanent positive, ground	Kabel, 2 x Schraube 4 x 16 Cable, 2 x screw 4 x 16
71314RG300RD	7	1 mm²	Stecker 7N/K07 Plug 7N/K07	–	ADR/GGVS	ISO 1185, 24 V	Kabel, 2 x Schraube 4 x 16 Cable, 2 x screw 4 x 16
71314RF300RD	7	1 mm²	Stecker 7S/K07 Plug 7S/K07	–	ADR/GGVS	ISO 3731, 24 V	Kabel, 2 x Schraube 4 x 16 Cable, 2 x screw 4 x 16
71314RX200RD	7	1 mm²	DIN 72585 Bajonett Stiftgehäuse/K07 DIN 72585 bayonet pin housing/KO7	–	ADR/GGVS	Lichtfunktionen light functions	Kabel, DIN 72585 Bajonett Stiftgehäuse lose beiliegend, 2 x Schraube 4 x 16 Cable, DIN72585 bayonet pin housing, lose enclosed, 2 x screw 4 x 16

Weitere Längen auf Anfrage. Further lengths on request.

Verbindungskabel 15-adrig
Connector cable 15 core

Beidseitig K15-Stecker, zur Verbindung von Komp.LED Verteilern und der Anhänger-LPU
K15 plug on both sides, for connection of Komp.LED distributors and trailer LPU

K15

Art.-Nr. Code no.	Adern Cores	Querschnitt Cross section	Kabelende Cable end	Länge Length	Zulassung Approval	Anwendung Application	Lieferumfang Scope of delivery
71417RE50RE	15	1 mm²	K15/K15	50 cm	ADR/GGVS	Anbindung Anhänger-LPU, Verbindung Verteiler Connection trailer LPU, connection distributor	Kabel, 6 x Schraube 4 x 16, 2 x Befestigungsspange Cable, 6 x screw 4 x 16, 2 x fixation clip
71417RE400RE	15	1 mm²	K15/K15	400 cm	ADR/GGVS	Anbindung Anhänger-LPU, Verbindung Verteiler Connection trailer LPU, connection distributor	Kabel, 6 x Schraube 4 x 16, 2 x Befestigungsspange Cable, 6 x screw 4 x16, 2 x fixation clip
71417RE1000RE	15	1 mm²	K15/K15	1000 cm	ADR/GGVS	Anbindung Anhänger-LPU, Verbindung Verteiler Connection trailer LPU, connection distributor	Kabel, 6 x Schraube 4 x 16, 2 x Befestigungsspange Cable, 6 x screw 4 x 16, 2 x fixation clip

Weitere Längen auf Anfrage. Further lengths on request.

Verbindungskabel 7-adrig
Connector cable 7 core

Beidseitig 7-poliger Komp.LED Stecker, zur Verbindung von Komp.LED Komponenten und Versorgung der Solo-Leuchten
7 core Komp.LED plug on both sides, for connection of Komp.LED components and supply of Solo lights

K07

Winkel-K07
K07 angle plug

Art.-Nr. Code no.	Adern Cores	Querschnitt Cross section	Kabelende Cable end	Länge Length	Zulassung Approval	Belegung Configuration	Lieferumfang Scope of delivery
71414RW130RD	7	1 mm²	K07/Winkel-K07 K07/K07 angle plug	130 cm	ADR/GGVS	Steckplatzabhängig, Licht- oder Sonderfunktionen Socket-dependant, light or special functions	Kabel, 4 x Schraube 4 x 16 Cable, 4 x screw 4 x 16
71414RW250RD	7	1 mm²	K07/Winkel-K07 K07/K07 angle plug	250 cm	ADR/GGVS	Steckplatzabhängig, Licht- oder Sonderfunktionen Socket-dependant, light or special functions	Kabel, 4 x Schraube 4 x 16 Cable, 4 x screw 4 x 16
71414RW380RD	7	1 mm²	K07/Winkel-K07 K07/K07 angle plug	380 cm	ADR/GGVS	Steckplatzabhängig, Licht- oder Sonderfunktionen Socket-dependant, light or special functions	Kabel, 4 x Schraube 4 x 16 Cable, 4 x screw 4 x 16
71414RW580RD	7	1 mm²	K07/Winkel-K07 K07/K07 angle plug	580 cm	ADR/GGVS	Steckplatzabhängig, Licht- oder Sonderfunktionen Socket-dependant, light or special functions	Kabel, 4 x Schraube 4 x 16 Cable, 4 x screw 4 x 16

Weitere Längen auf Anfrage. Further lengths on request.

Konturbeleuchtungskabel
Cable for position lights

Zur Anbindung von Komp.LED Konturbeleuchtung an Komp.LED Heckverteiler

For mounting the Komp.LED position light at Komp.LED rear distributor

K07

WEC

WEOS

Art.-Nr. Code no.	Adern Cores	Querschnitt Cross section	Kabelende Cable end	Länge Length	Zulassung Approval	Belegung Configuration	Lieferumfang Scope of delivery
71211RB800RD	2	1 mm²	K07/WEC	800 cm	ADR/GGVS	Schlusslicht, Masse Tail lamp, ground	Kabel, 4 x Schraube 4 x 16 Cable, 4 x screw 4 x 16
71211RB1050RD	2	1 mm²	K07/WEC	1050 cm	ADR/GGVS	Schlusslicht, Masse Tail lamp, ground	Kabel, 4 x Schraube 4 x 16 Cable, 4 x screw 4 x 16
71211RB1500RD	2	1 mm²	K07/WEC	1500 cm	ADR/GGVS	Schlusslicht, Masse Tail lamp, ground	Kabel, 4 x Schraube 4 x 16 Cable, 4 x screw 4 x 16
71211RB800RA	2	1 mm²	WEOS/WEC	800 cm	ADR/GGVS	Schlusslicht, Masse Tail lamp, ground	–
71211RB1050RA	2	1 mm²	WEOS/WEC	1050 cm	ADR/GGVS	Schlusslicht, Masse Tail lamp, ground	–
71211RB1500RA	2	1 mm²	WEOS/WEC	1500 cm	ADR/GGVS	Schlusslicht, Masse Tail lamp, ground	–

Weitere Längen auf Anfrage. Further lengths on request.

Kabel-Meterware für Verteilerdosen
Cables sold by the meter for distributor boxes

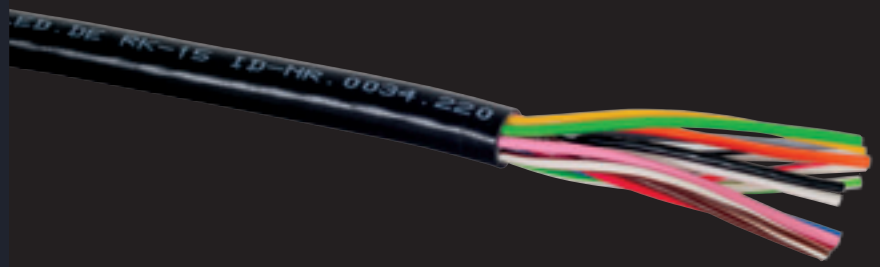

Art.-Nr. Code no.	Adern Cores	Querschnitt Cross section	Zulassung Approval	Adernfarben Colour of wires
71211	2	1 mm²	ADR/GGVS	weiß/schwarz white/black
71312	3	1 mm²	ADR/GGVS	weiß, rosa/blau, schwarz/braun white, rose/blue, black/brown
71313	4	1 mm²	ADR/GGVS	weiß, gelb/grün, rot, schwarz/braun white, yellow/green, red, black/brown
71314	7	1 mm²	ADR/GGVS	weiß, gelb/grün, orange, rot, blau, pink, schwarz/braun white, yellow/green, orange, red, blue, pink, black/brown
71316	10	1 mm²	ADR/GGVS	weiß, schwarz, braun, rot, blau, pink, grün, gelb, orange, weiß/blau white, black, brown, red, blue, pink, green, yellow, orange, white/blue
71317	15	1 mm²	ADR/GGVS	weiß, schwarz, braun, rot, blau, pink, grün, gelb, orange, grau, weiß/blau, weiß/schwarz, weiß/rot, weiß/grün, weiß/braun white, black, brown, red, blue, pink, green, yellow, orange, grey, white/blue, white/black, white/red, white/green, white/brown

Kabelkonfektion

Zur Integration unserer Produkte in bestehende Kabelbäume oder zur kostensparenden Vereinfachung der Installation bietet Komp.LED vielseitige Möglichkeiten der Kabelkonfektion an.

Nachfolgend erhalten Sie einen Einblick in bereits realisierte Kundenprojekte. Gerne unterbreiten wir Ihnen ein entsprechendes Angebot.

Cable assembly

Komp.LED offers a variety of possible cable assemblies to integrate the products in existing cable harnesses or to provide a simple and cost-saving mounting method.

Take a look below and gain some insight into the projects that we have already realized with our customers. We are glad to submit a tailor-made offer for you.

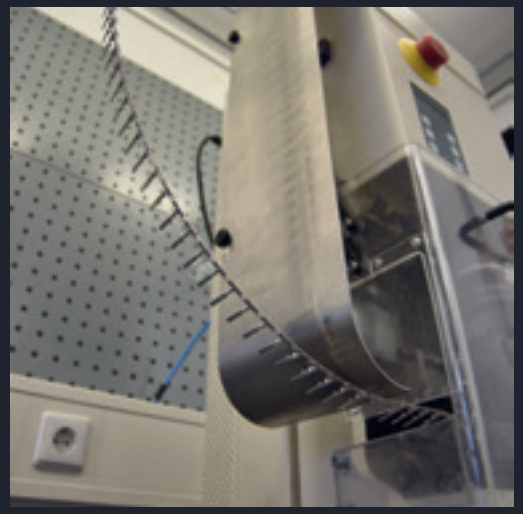

Leuchtenmontagekonsolen
Assembly bracket

Adapter für alle Paro- und Stralo-Heckleuchten, für einfache Montage von zwei Leuchten inkl. Dreieckrückstrahler über 152 mm-Lochbild.
Adapter for all Paro and Stralo rear lights, for simple mounting of two lights inclusive triangular reflector over 152 mm hole pattern.

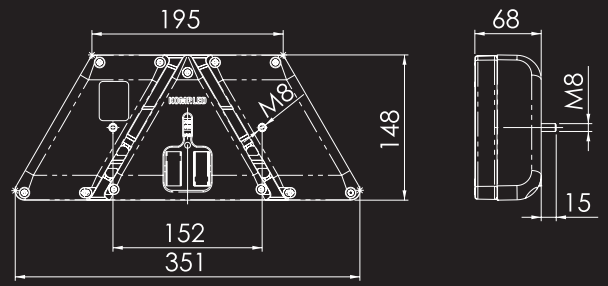

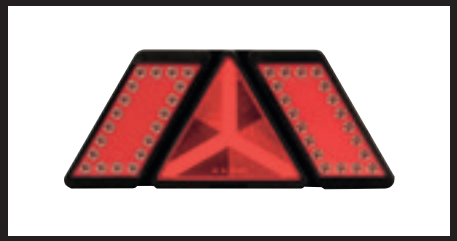

Paro A - DRS - Paro V

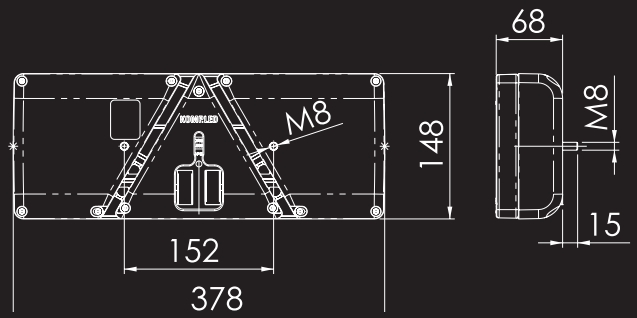

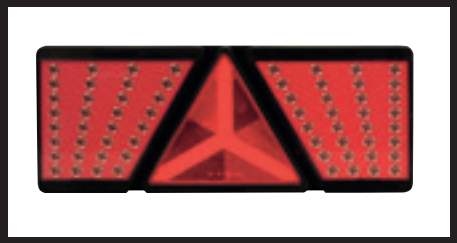

Stralo A - DRS - Stralo V

Art.-Nr. Code no.	Passend für Suitable for	Lochbild Hole pattern	Lieferumfang Scope of delivery
87000	Paro A - DRS - Paro V	152 mm	Konsole, 2 x Schraube M8, 2 x U-Scheibe, 2 x Mutter M8 Mounting bracket, 2 x screw M8, 2 x flat washer, 2 x nut M8
87001	Stralo A - DRS - Stralo V	152 mm	Konsole, 2 x Schraube M8, 2 x U-Scheibe, 2 x Mutter M8 Mounting bracket, 2 x screw M8, 2 x flat washer, 2 x nut M8

Kennzeichenhalter
Number plate bracket

Adapter für Centro White Heckleuchten mit Kennzeichenlicht, zur Montage von zwei Leuchten inkl. Kennzeichen über 372 mm-Lochbild.
Adapter for Centro White rear lights with number plate light, for mounting of two lights inclusive number plate over 372 mm hole pattern.

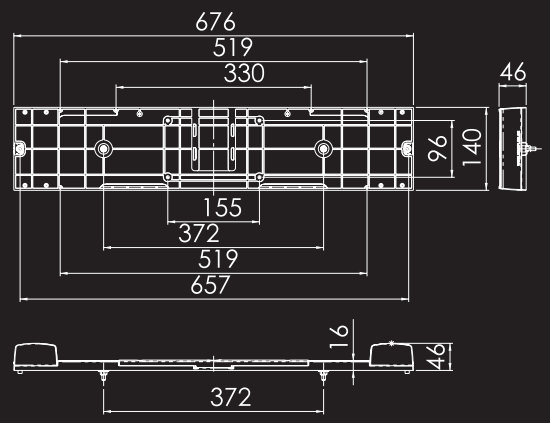

Art.-Nr. Code no.	Passend für Suitable for	Lochbild Hole pattern	Lieferumfang Scope of delivery
88003	Centro white	372 mm	Kennzeichenhalter, 2 x Schraube 3,5 x 12 zur Arretierung des Kennzeichenschiebers Number plate bracket, 2 x screw 3,5 x 12 for locking device of the number plate slider

VCO-Verschlusszange
VCO-pincer

Art.-Nr. Code no.	Bezeichnung Description	Anwendung Application
1200.552	VCO-Verschlusszange VCO-pincer	Zum Verschließen und Öffnen des Komp.LED Vertikalverbinders For locking and opening of the Komp.LED vertical connector

Komp.LED-Stecker
Komp.LED plug

Der KO-Stecker dient zur Funktionsfreigabe bei Komp.LED Heckverteilern.
Blindstecker verschließen nicht genutzte Steckplätze hermetisch dicht.
The KO-plug serves as a functional release with Komp.LED rear distributors.
Blind plugs hermetically close any plug-in positions not needed.

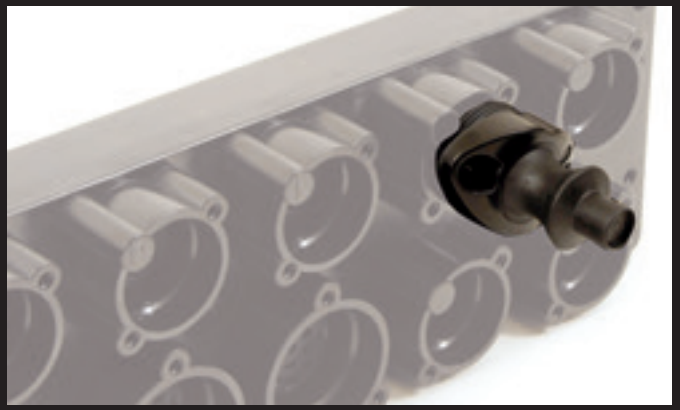

86003

86005

86032

86004

Art.-Nr. Code no.	Bezeichnung Description	Passend für Suitable for	Lieferumfang Scope of delivery
86003	Blindstecker Blind plug	K07	Stecker, 2 x Schraube 4 x 16 Plug, 2 x screw 4 x 16
86032	Winkel-Blindstecker Angle blind plug	K07	Stecker, 2 x Schraube 4 x 16 Plug, 2 x screw 4 x 16
86004	Blindstecker Blind plug	K15	Stecker, 3 x Schraube 4 x 16, Befestigungsspange Plug, 3 x screw 4 x 16, fixation clip
86005	KO-Stecker KO plug	K15	Stecker, 3 x Schraube 4 x 16, Befestigungsspange Plug, 3 x screw 4 x 16, fixation clip

Winkelhalter/Einbaurahmen
Bracket holders/Mounting frame

88017

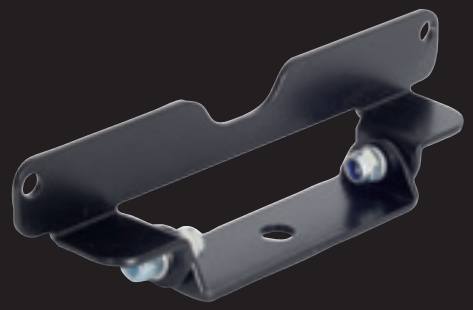

88014

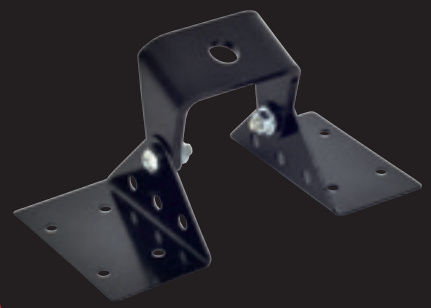

88010

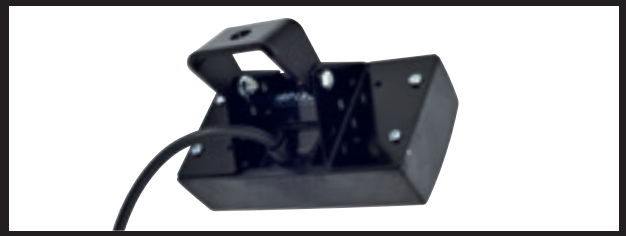

Art.-Nr. Code no.	Bezeichnung Description	Passend für Suitable for	Lieferumfang Scope of delivery
88017	Lungo-Einbaurahmen Lungo mounting frame	Lungo-Leuchten Lungo lights	Lungo-Einbaurahmen Lungo mounting frame
88014	Lungo-Halter Lungo holder	Lungo-Leuchten Lungo lights	Halter, 4 x Schraube M5, 4 x U-Scheibe, 2 x Mutter selbstsichernd M5 Holder, 4 x srew M5, 4 x flat washer, 2 x self-locking nut M5
88010	Centro-Winkelhalter Centro bracket holder	Centro Chrome-Leuchten Centro Chrome lights	Centro-Winkelhalter, 2 x Schraube M5, 2 x Mutter M5, 2 x U-Scheibe Centro bracket holder, 2 x screw M5, 2 x nut M5, 2 x flat washer

Kundenbeispiele
Customer examples

Paro als Folgebeleuchtung an einem Zugfahrzeug
Paro as a repeater light on a drawing vehicle

Lungo als Hauptleuchten am Zugfahrzeug
Lungo as main lights on a drawing vehicle

Lungo Heckleuchten inkl. Kabelbaum und Ausfallkontrolle an einem Zugfahrzeug
Lungo rear lights including wiring harness and failure control on a fire engine

Montagebeispiele
Mounting examples

Spurhalteleuchte/Paro/Dreieckrückstrahler/Paro/Centro NL/Centro RF und Kennzeichenhalter
Lane marker light/PARO/triangular eflector/Paro/Centro fog lamp/Centro reversing lamp and number plate holder

Spurhalteleuchte/Quadro/Centro NL/Centro RF und Kennzeichenhalter
Lane marker light/Quadro/Centro fog lamp/Centro reversing lamp and number plate holder

Spurhalteleuchte/Stralo/Dreieckrückstrahler/Stralo/Centro NL/Centro RF und Kennzeichenhalter
Lane marker light/Stralo/triangular reflector/Stralo/Centro fog lamp/Centro reversing lamp and number plate holder

Seitenblinker SML

Side direction indicators SML

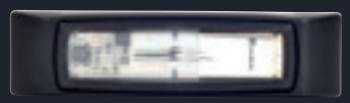
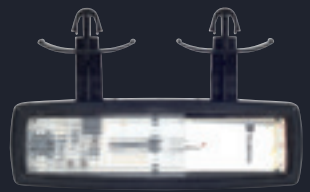

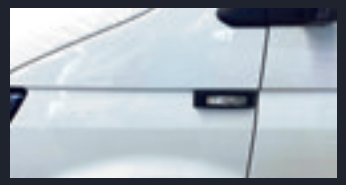

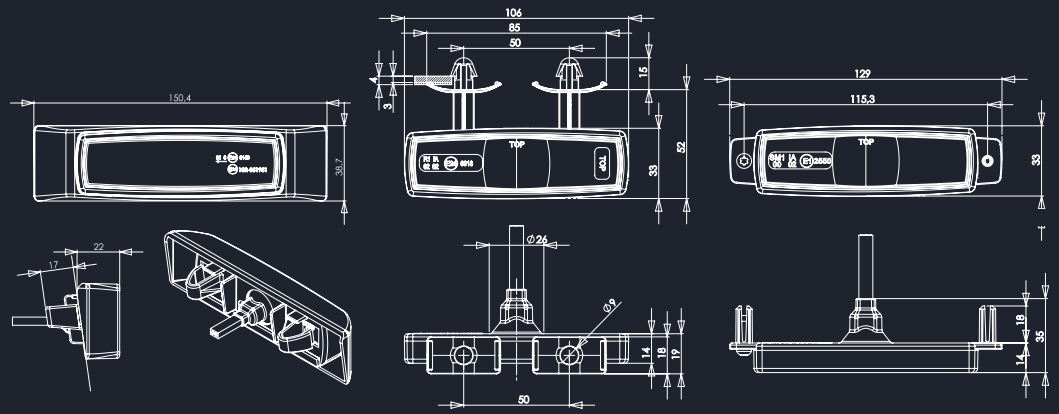

Seitenblinker SML

Der Seitenblinker SML entgegnet marktüblichen großen Bauformen mit extrem niedriger Aufbauhöhe und kompakten Abmessungen. In Bauform einer handelsüblichen und platzsparenden Seitenmarkierungsleuchte wird durch die verschiedenen Befestigungsvarianten eine leichte Montage auch bei geringen Platzverhältnissen gewährleistet. Durch das innovative Konzept ist der Seitenblinker SML der erste Kategorie 6-Fahrtrichtungsanzeiger welcher versenkt eingebaut werden kann. In Kombination mit den gewohnt hochwertigen Komp.LED Produkteigenschaften ist der Seitenblinker optimal vor mechanischen Fremdeinwirkungen geschützt.

Produkteigenschaften

- ECE-R6 Kat. 6 Zulassung
- EMV-geprüft
- IP69K
- Hermetisch abgedichtetes Gehäuse
- Schlagfest, bruchsicher, UV-beständig
- Kompakte, flache Bauform
- Einfache Montage

Anschlussmöglichkeiten

- AMP Super Seal
- WEOS

Lieferumfang

- Gegenstecker bei Anschlussvariante AMP
- 2 x Schraube 4 x 16 bei Dübelvariante

Side direction indicator SML

The side direction indicator SML counters large designs customary in the market with an extremely low profile and compact dimensions. Having the design of a standard and space-saving side marker light, the side direction indicator with its various fixing options can easily be mounted even if space is limited. The innovative concept makes the side direction indicator SML the first category 6 direction indicator that can be recess-mounted. Combined with the familiar high-quality Komp.LED product features, the side direction indicator is perfectly protected from mechanical external impact.

Product features

- ECE-R6 cat. 6 approval
- EMV-certified
- IP69K
- Hermetically sealed housing
- Shock-resistant, shatterproof, UV-resistant
- Compact, flat design
- Simple mounting

Connection options

- AMP Super Seal
- WEOS

Scope of delivery

- Mating plug for connection option AMP
- 2 x screws 4 x 16 for dowel option

Seitenblinker SML mit Montageadapter VW T6
Side direction indicator SML with mounting adapter VW T6

ECE-R6 Kategorie 6, 12/24 V, Montage an vorh. Ausschnitt im VW T6-Kotflügel
ECE-R6 class 6, 12/24 V, mounting at existing cut-out in VW T6 fender

AMP

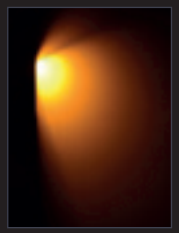

Art.-Nr. Code no.	Seite Side	Kabellänge Cable length	Kabelende Cable end
94CA2140AMPL	Links Left	25 cm	AMP Super Seal
94CA2140AMPR	Rechts Right	25 cm	AMP Super Seal

Seitenblinker SML Dübel
Side direction indicator SML Dowel

ECE-R6 Kategorie 6, 12/24 V, Auf- oder Einbaumontage
ECE-R6 class 6, 12/24 V, surface or flush mounting

WEOS

AMP

Art.-Nr. Code no.	Seite Side	Befestigung Fixation	Kabellänge Cable length	Kabelende Cable end
94AA2140RA	Universal	Dübel Dowel	140 cm	WEOS
94AA2140AMP	Universal	Dübel Dowel	140 cm	AMP Super Seal

Seitenblinker SML Clip
Side direction indicator SML Clip

ECE-R6 Kategorie 6, 12/24 V, Unterflurmontage
ECE-R6 class 6, 12/24 V, sub-surface mounting

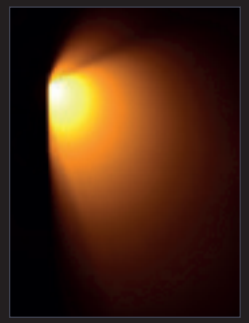

WEOS

AMP

Art.-Nr. Code no.	Seite Side	Befestigung Fixation	Kabellänge Cable length	Kabelende Cable end
94BA240RAL	Links Left	Clip	140 cm	WEOS
94BA240RAR	Rechts Right	Clip	140 cm	WEOS
94BA2140AMPL	Links Left	Clip	140 cm	AMP Super Seal
94BA240AMPR	Rechts Right	Clip	140 cm	AMP Super Seal

Weitere technische Informationen siehe Seite 69. Further technical information, please see page 69.

Lichtwarnbalken

Lightbars

Ihre Vorteile

- Ein Modell für 12/24 V
- Niedrige Bauart 92 mm
- Absolut schlag- und bruchsichere Haube aus Polycarbonat
- Keine Trennstege
- Schnelle Montage
- Lichthauben in topasgrau, gelb, blau oder rot
- Hochleistungs-LED-Blitzmodule
- LED-beleuchtetes Mittelteil
- Geringer Strombedarf
- Optional: Arbeitsscheinwerfer nach vorne, hinten oder seitlich
- Optional: LED-Dreikammerleuchte (Schluss-, Brems- und Blinklichtwiederholung)
- Zulassung E1
- Lichthaube mit aufgespritzer Dichtungslippe für eine wasserdichte Verbindung zwischen den einzelnen Modulen
- Durchgängige Oberfläche
- Farbechtheit durch Polycarbonat
- Keine sichtbaren Kabel durch Kabelführung in der Grundplatte und Durchführungstülle in den Befestigungsfüßen
- Alle Lichtwarnbalken inkl. Dachmontagekit (Gummifüße (Höhe 35 mm), Schrauben, Scheiben, Muttern)

Your advantages

- One model for 12/24 V
- Low design with 92 mm
- Absolutely shockproof and shatterproof lens made of polycarbonate
- No separating strips
- Quick mounting
- Lenses in smoky grey, amber, blue or red
- High-performance LED flash modules
- LED-lit centrepiece
- Low power requirement
- As an option: work lights to the front, rear or side
- As an option: LED three-unit light (tail, brake and indicator light repeater)
- E1-approved
- Lens with overmoulded sealing lip for water-proof connection between the individual modules
- Continuous surface
- Colour-fast due to polycarbonate
- No visible cables due to cable routing in the base plate and grommet in the fastening bases
- All lightbars including roof mounting kit (rubber bases (35 mm high), screws, washers, nuts)

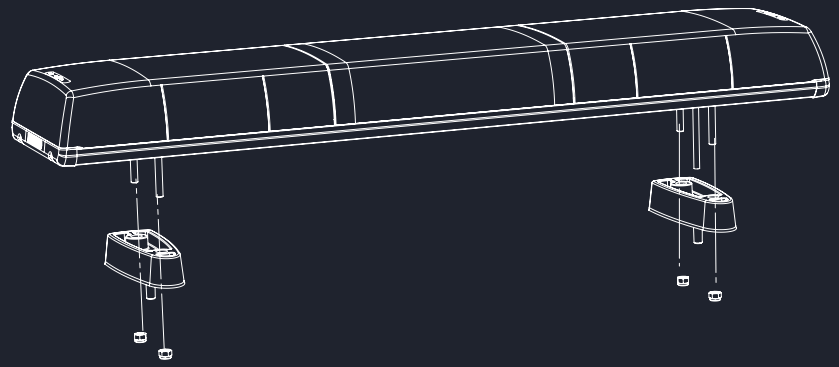

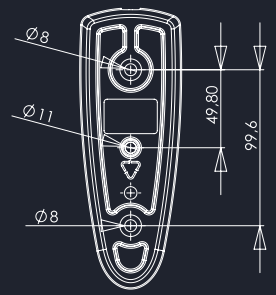

Lichtwarnbalken

Der Voll-LED-Lichtwarnbalken ist in vielen Varianten und Ausstattungen erhältlich. Er zeichnet sich durch seine Multivolt-Funktion (12 - 24 V), minimale Stromaufnahme und eine extrem niedrige Bauart von 92 mm aus. Die schlag- und bruchsicheren Polycarbonathauben sind in verschiedenen Farben erhältlich. Der Lichtwarnbalken ist außerdem mit Hochleistungs-LED-Blitzmodulen mit drei verschiedenen Blitzvarianten und zusätzlichen Spiegeln ausgestattet. Er ist auch mit LED-Arbeitsscheinwerfer, LED-Folgebeleuchtung, LED-Blitzer und weiterem Zubehör erhältlich.

Produkteigenschaften

- ECE-E1, EMV
- IP54
- Schlagfest, witterungs- und UV-beständig
- 6 m Kabellänge

Anschlussmöglichkeiten

- WEO = Offene Kabelenden

Lieferumfang

- Alle Balken werden inklusive Montagesatz und weißem, LED-beleuchtetem Mittelteil geliefert.

Lightbars

The full-LED lightbar is available in different types with a variety of features. Its special characteristics are its multi-voltage function (12 – 24 V), its minimal power consumption and its extremely low design of 92 mm. The shock- and shatterproof polycarbonate lenses are available in different colours. The lightbar is also equipped with high-performance LED flash modules with three different flashing modes and additional mirrors. It is also available with LED work lights, LED repeater lights, LED flashers and further accessories.

Product features

- ECE-E1, EMV
- IP54
- Shock-resistant, weather-proof and UV-resistant
- Cable length of 6 m

Connection options

- WEO = Open cable ends

Scope of delivery

- All light bars are supplied with mounting kit and white, LED-lit centrepiece.

Modelle 700
Models 700

Spannung: 12/24 V, zwei LED-Rundmodule gelbe LED, blaue LED und weißes, LED-beleuchtetes Mittelmodul. Höhe 92 mm, Tiefe 210 mm.
Voltage: 12/24 V, two LED round modules, amber LED, blue LED and white LED-lit centrepiece, 92 mm high and 210 mm wide.

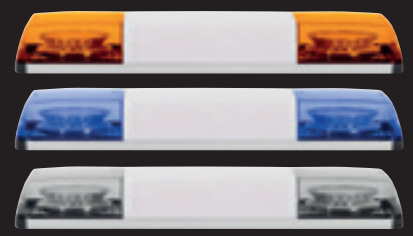

Art.-Nr. Code no.	LED-Rundmodule LED round modules	Spiegel Mirrors	Breite Width	Spannung Voltage	LED-Farbe LED colour	Lichthauben Lenses	Mittelmodul Centrepiece
9L7R2S2AAW	2	–	700 mm	12/24 V	gelb amber	gelb amber	weiß white
9L7R2S2ATW	2	–	700 mm	12/24 V	gelb amber	topasgrau smoky grey	weiß white
9L7R2S2BBW	2	–	700 mm	12/24 V	blau blue	blau blue	weiß white
9L7R2S2BTW	2	–	700 mm	12/24 V	blau blue	topasgrau smoky grey	weiß white

Modelle 900
Models 900

Spannung: 12/24 V, zwei LED-Rundmodule und zwei Spiegel, gelbe LED, blaue LED und weißes, LED-beleuchtetes Mittelmodul. Höhe 92 mm, Tiefe 210 mm.
Voltage: 12/24 V, two LED round modules and two mirrors, amber LED, blue LED and white LED-lit centrepiece, 92 mm high and 210 mm wide.

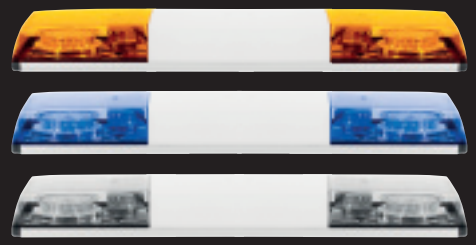

Art.-Nr. Code no.	LED-Rundmodule LED round modules	Spiegel Mirrors	Breite Width	Spannung Voltage	LED-Farbe LED colour	Lichthauben Lenses	Mittelmodul Centrepiece
9L9R2S2AAW	2	2	900 mm	12/24 V	gelb amber	gelb amber	weiß white
9L9R2S2ATW	2	2	900 mm	12/24 V	gelb amber	topasgrau smoky grey	weiß white
9L9R2S2BBW	2	2	900 mm	12/24 V	blau blue	blau blue	weiß white
9L9R2S2BTW	2	2	900 mm	12/24 V	blau blue	topasgrau smoky grey	weiß white

Weitere technische Informationen siehe Seite 72. Further technical information, please see page 72.

Modelle 1000 - 1350
Models 1000 - 1350

Spannung: 12/24 V, zwei LED-Rundmodule und zwei Spiegel, gelbe LED, blaue LED und weißes, LED-beleuchtetes Mittelmodul. Höhe 92 mm, Tiefe 210 mm.
Voltage: 12/24 V, two LED round modules and two mirrors, amber LED, blue LED and white LED-lit centrepiece, 92 mm high and 210 mm wide.

1000

Art.-Nr. Code no.	LED-Rundmodule LED round modules	Spiegel Mirrors	Breite Width	Spannung Voltage	LED-Farbe LED colour	Lichthauben Lenses	Mittelmodul Centrepiece
9L10R2S2AAW	2	2	1000 mm	12/24 V	gelb amber	gelb amber	weiß white
9L10R2S2ATW	2	2	1000 mm	12/24 V	gelb amber	topasgrau smoky grey	weiß white
9L10R2S2BBW	2	2	1000 mm	12/24 V	blau blue	blau blue	weiß white
9L10R2S2BTW	2	2	1000 mm	12/24 V	blau blue	topasgrau smoky grey	weiß white

1200

9L12R2S2AAW	2	2	1200 mm	12/24 V	gelb amber	gelb amber	weiß white
9L12R2S2ATW	2	2	1200 mm	12/24 V	gelb amber	topasgrau smoky grey	weiß white
9L12R2S2BBW	2	2	1200 mm	12/24 V	blau blue	blau blue	weiß white
9L12R2S2BTW	2	2	1200 mm	12/24 V	blau blue	topasgrau smoky grey	weiß white

1350

9L1350R2S2AAW	2	2	1350 mm	12/24 V	gelb amber	gelb amber	weiß white
9L1350R2S2ATW	2	2	1350 mm	12/24 V	gelb amber	topasgrau smoky grey	weiß white
9L1350R2S2BBW	2	2	1350 mm	12/24 V	blau blue	blau blue	weiß white
9L1350R2S2BTW	2	2	1350 mm	12/24 V	blau blue	topasgrau smoky grey	weiß white

Weitere technische Informationen siehe Seite 72. Further technical information, please see page 72.

Modelle 1500
Models 1500

Spannung: 12/24 V, zwei LED-Rundmodule und zwei Spiegel, gelbe LED, blaue LED und weißes, LED-beleuchtetes Mittelmodul. Höhe 92 mm, Tiefe 210 mm.
Voltage: 12/24 V, two LED round modules and two mirrors, amber LED, blue LED and white LED-lit centrepiece, 92 mm high and 210 mm wide.

Art.-Nr. Code no.	LED-Rundmodule LED round modules	Spiegel Mirrors	Breite Width	Spannung Voltage	LED-Farbe LED colour	Lichthauben Lenses	Mittelmodul Centrepiece
9L15R2S2AAW	2	2	1500 mm	12/24 V	gelb amber	gelb amber	weiß white
9L15R2S2ATW	2	2	1500 mm	12/24 V	gelb amber	topasgrau smoky grey	weiß white
9L15R2S2BBW	2	2	1500 mm	12/24 V	blau blue	blau blue	weiß white
9L15R2S2BTW	2	2	1500 mm	12/24 V	blau blue	topasgrau smoky grey	weiß white

Modelle 1500
Models 1500

Spannung: 12/24 V, vier LED-Rundmodule und vier Spiegel, gelbe LED, blaue LED und weißes, LED-beleuchtetes Mittelmodul. Höhe 92 mm, Tiefe 210 mm.
Voltage: 12/24 V, four LED round modules and four mirrors, amber LED, blue LED and white LED-lit centrepiece, 92 mm high and 210 mm wide.

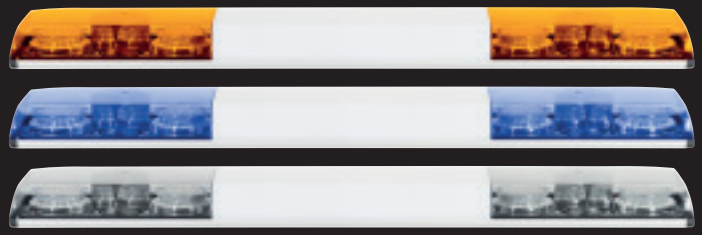

Art.-Nr. Code no.	LED-Rundmodule LED round modules	Spiegel Mirrors	Breite Width	Spannung Voltage	LED-Farbe LED colour	Lichthauben Lenses	Mittelmodul Centrepiece
9L15R4S4AAW	4	4	1500 mm	12/24 V	gelb amber	gelb amber	weiß white
9L15R4S4ATW	4	4	1500 mm	12/24 V	gelb amber	topasgrau smoky grey	weiß white
9L15R4S4BBW	4	4	1500 mm	12/24 V	blau blue	blau blue	weiß white
9L15R4S4BTW	4	4	1500 mm	12/24 V	blau blue	topasgrau smoky grey	weiß white

Weitere technische Informationen siehe Seite 72. Further technical information, please see page 72.

Modelle 1650 - 2100
Models 1650 - 2100

Spannung: 12/24 V, vier LED-Rundmodule und vier Spiegel, gelbe LED, blaue LED und weißes, LED-beleuchtetes Mittelmodul. Höhe 92 mm, Tiefe 210 mm.
Voltage: 12/24 V, four LED round modules and four mirrors, amber LED, blue LED and white LED-lit centrepiece, 92 mm high and 210 mm wide.

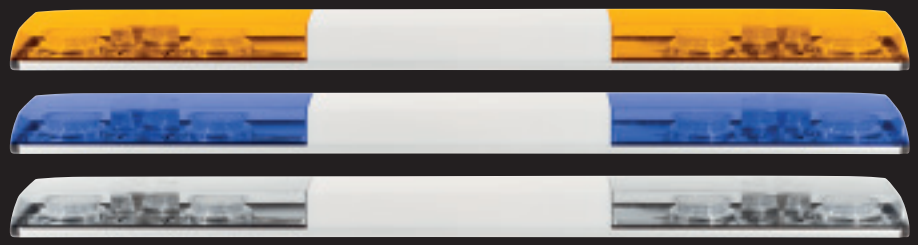

1650

Art.-Nr. Code no.	LED-Rundmodule LED round modules	Spiegel Mirrors	Breite Width	Spannung Voltage	LED-Farbe LED colour	Lichthauben Lenses	Mittelmodul Centrepiece
9L1650R4S4AAW	4	4	1650 mm	12/24 V	gelb amber	gelb amber	weiß white
9L1650R4S4ATW	4	4	1650 mm	12/24 V	gelb amber	topasgrau smoky grey	weiß white
9L1650R4S4BBW	4	4	1650 mm	12/24 V	blau blue	blau blue	weiß white
9L1650R4S4BTW	4	4	1650 mm	12/24 V	blau blue	topasgrau smoky grey	weiß white
1800							
9L18R4S4AAW	4	4	1800 mm	12/24 V	gelb amber	gelb amber	weiß white
9L18R4S4ATW	4	4	1800 mm	12/24 V	gelb amber	topasgrau smoky grey	weiß white
9L18R4S4BBW	4	4	1800 mm	12/24 V	blau blue	blau blue	weiß white
9L18R4S4BTW	4	4	1800 mm	12/24 V	blau blue	topasgrau smoky grey	weiß white
2100							
9L21R4S4AAW	4	4	2100 mm	12/24 V	gelb amber	gelb amber	weiß white
9L21R4S4ATW	4	4	2100 mm	12/24 V	gelb amber	topasgrau smoky grey	weiß white
9L21R4S4BBW	4	4	2100 mm	12/24 V	blau blue	blau blue	weiß white
9L21R4S4BTW	4	4	2100 mm	12/24 V	blau blue	topasgrau smoky grey	weiß white

Weitere technische Informationen siehe Seite 72. Further technical information, please see page 72.

Modell 1500 mit Arbeitsscheinwerfer (AS)
Model 1500 with work lamps (AS)

Spannung: 12/24 V, zwei LED-Rundmodule und zwei Spiegel, gelbe LED, und weißes, LED-beleuchtetes Mittelmodul. Höhe 92 mm, Tiefe 210 mm. Zusätzlich mit Arbeitsscheinwerfern (AS) ausgerüstet.

Voltage: 12/24 V, two LED round modules and two mirrors, amber LED and white LED-lit centrepiece, 92 mm high and 210 mm wide. Additionally with work lamps (AS).

Art.-Nr. Code no.	LED-Rundmodule LED round modules	Spiegel Mirrors	Breite Width	Spannung Voltage	LED-Farbe LED colour	Lichthauben Lenses	Mittelmodul Centrepiece
9L15R2S2ATW1	2	2	1500 mm	12/24 V	gelb amber	topasgrau smoky grey	weiß white

Modell 1500 mit Folgebeleuchtung (FB)
Model 1500 with repeater lights (FB)

Spannung: 12/24 V, zwei LED-Rundmodule und zwei Spiegel, gelbe LED, und weißes, LED-beleuchtetes Mittelmodul. Höhe 92 mm, Tiefe 210 mm. Zusätzlich mit Folgebeleuchtung (FB) ausgestattet.

Voltage: 12/24 V, two LED round modules and two mirrors, amber LED and white LED-lit centrepiece, 92 mm high and 210 mm wide. Additionally with repeater lights (FB).

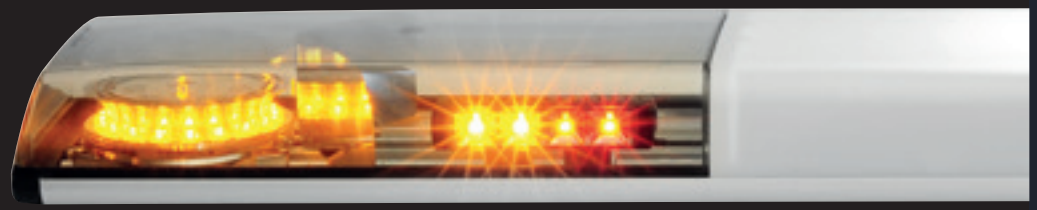

Art.-Nr. Code no.	LED-Rundmodule LED round modules	Spiegel Mirrors	Breite Width	Spannung Voltage	LED-Farbe LED colour	Lichthauben Lenses	Mittelmodul Centrepiece
9L15R2S2ATW2	2	2	1500 mm	12/24 V	gelb amber	topasgrau smoky grey	weiß white

Weitere technische Informationen siehe Seite 72. Further technical information, please see page 72.

Modell 1500 mit Arbeitsscheinwerfer (AS) und Folgebeleuchtung (FB)
Model 1500 with work lamps (AS) and repeater lights (FB)

Spannung: 12/24 V, zwei LED-Rundmodule und zwei Spiegel, gelbe LED und weißes, LED-beleuchtetes Mittelmodul. Höhe 92 mm, Tiefe 210 mm. Zusätzlich mit Arbeitsscheinwerfern (AS) und Folgebeleuchtung (FB) ausgerüstet.

Voltage: 12/24 V, two LED round modules and two mirrors, amber LED and white LED-lit centrepiece, 92 mm high and 210 mm wide. Additionally with work lamps (AS) and repeater lights (FB).

Art.-Nr. Code no.	LED-Rundmodule LED round modules	Spiegel Mirrors	Breite Width	Spannung Voltage	LED-Farbe LED colour	Lichthauben Lenses	Mittelmodul Centrepiece
9L15R2S2ATW2	2	2	1500 mm	12/24 V	gelb amber	topasgrau smoky grey	weiß white

Weitere technische Informationen siehe Seite 72. Further technical information, please see page 72.

Sonderausstattung
Optional extras

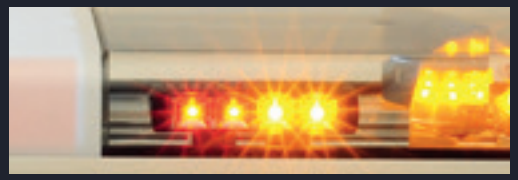

LED-Dreikammerleuchte (Rück-, Brems- und Blinklichtwiederholung)
LED three unit lamp (break/tail/indicator)

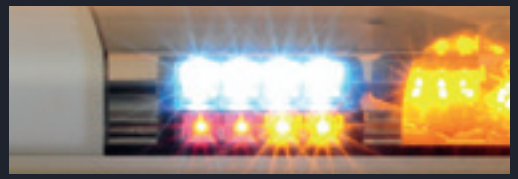

LED-Arbeitsscheinwerfer und LED-Dreikammerleuchte auch als Doppelstock möglich
LED work lamp and LED three unit lamp can also be double stacked

LED-Arbeitsscheinwerfer nach vorne, hinten oder seitlich
LED work lamps to the front, rear or side

Auch mit zwei verschiedenen LED-Ausführungen (oben blau, unten gelb), einzeln schaltbar
Also with two different LED versions (top blue, bottom amber), switchable separately

LED-Blitzmodul auch als Doppelstock möglich
LED flash module also possible double stacked

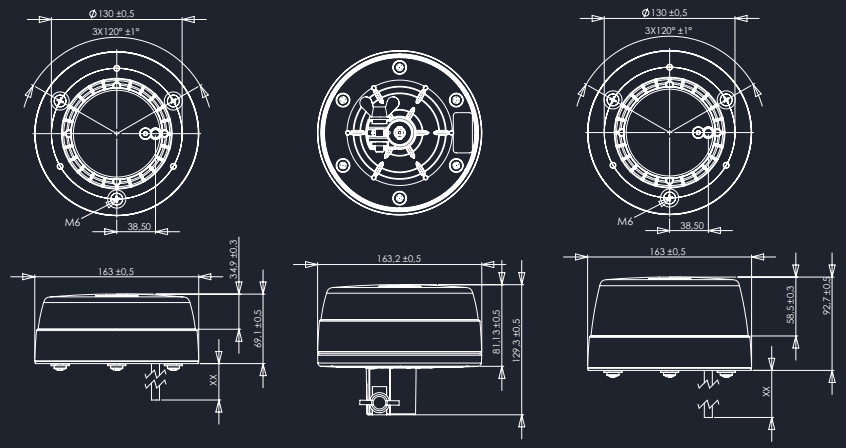

Kennleuchte

Die Komp.LED LED-Kennleuchte überzeugt mit innovativer Technik, modernem Design, niedriger Bauhöhe, hoher Leuchtkraft und robuster Bauweise. 18 Hochleistungs-LED je Stock, ein verchromter Alu-Reflektor und ein ausgeklügeltes Lichtmanagement sorgen für eine optimale Warnwirkung.

Ob nach ECE-R65 Klasse 1, ECE-R65 Klasse 2 mit Tag-/Nachtabsenkung oder als zweifarbig umschaltbare Doppelstockvariante beider Zulassungsklassen, ist diese Kennleuchte für jeden Einsatz ideal geeignet.

Produkteigenschaften

- IP69K
- Schlagfest, witterungs- und UV-beständig
- ECE-R65 TA1, TA2, TB1, TB2, TR1, TR2
- ECE-R10
- 12/24 V
- 15 W (Einzelstock)/30 W (Doppelstock)
- 1 m Anschlussleitung oder DIN-Stecksockel

Anschlussmöglichkeiten

- WEO

Lieferumfang

- Bei Drei-Punkt-Befestigung: Kennleuchte und Dichtung
- Bei Stecksockel-Variante: Kennleuchte inkl. montiertem DIN-Stecksockel

Beacon

The LED-beacon by Komp.LED is convincing due to its innovative technique, modern style, low profile, high luminous intensity and sturdy design. 18 high-performance LEDs per stack, a chromed aluminium reflector and an intelligent light management ensure an optimal effectiveness of the warning signal. Whether in compliance with ECE-R65 class 1, ECE-R65 class 2 with daytime/night-time lowering system or as switchable double stacked model with two colours in compliance with both classes of approval, this beacon is the ideal solution for each application.

Product features

- IP69K
- Shock-resistant, weather-proof and UV-resistant
- ECE-R65 TA1, TA2, TB1, TB2, TR1, TR2
- ECE-R10
- 12/24 V
- 15 W (single stacked)/30 W (double stacked)
- 1 m connecting cable or DIN pipe fitting

Connection options

- WEO

Scope of delivery

- For three-point fixation: Beacon and sealing
- For pipe fitting model: Beacon including assembled DIN pipe fitting

Dreipunkt-Einzelstock
Three-point single stacked

Art.-Nr. Code no.	Klasse Class	LED-Farbe LED colour	Lichthauben Lenses	Befestigung Fixation	Spannung Voltage
9KAA1	TA1	gelb amber	gelb amber	Dreipunkt Three-point	12/24 V
9KAK1	TA1	gelb amber	klar clear	Dreipunkt Three-point	12/24 V
9KBK1	TB1	blau blue	klar clear	Dreipunkt Three-point	12/24 V
9KBB1	TB1	blau blue	blau blue	Dreipunkt Three-point	12/24 V

Stecksockel-Einzelstock
Pipe fitting single stacked

Art.-Nr. Code no.	Klasse Class	LED-Farbe LED colour	Lichthauben Lenses	Befestigung Fixation	Spannung Voltage
9KAA1S	TA1	gelb amber	gelb amber	elastischer Stecksockel flexible pipe fitting	12/24 V
9KAK1S	TA1	gelb amber	klar clear	elastischer Stecksockel flexible pipe fitting	12/24 V
9KBK1S	TB1	blau blue	klar clear	elastischer Stecksockel flexible pipe fitting	12/24 V
9KBB1S	TB1	blau blue	blau blue	elastischer Stecksockel flexible pipe fitting	12/24 V

Weitere technische Informationen siehe Seite 79. Further technical information, please see page 79.

Dreipunkt-Doppelstock
Three-point double stacked

Art.-Nr. Code no.	Klasse Class	LED-Farbe LED colour	Lichthauben Lenses	Befestigung Fixation	Spannung Voltage
9KA2A2	TA2	gelb amber	gelb amber	Dreipunkt Three-point	12/24 V
9KA2K2	TA2	gelb amber	klar clear	Dreipunkt Three-point	12/24 V
9KABK1	TA1, TB2	gelb/blau amber/blue	klar clear	Dreipunkt Three-point	12/24 V
9KB2K2	TB2	blau blue	klar clear	Dreipunkt Three-point	12/24 V
9KB2B2	TB2	blau blue	blau blue	Dreipunkt Three-point	12/24 V

Stecksockel-Doppelstock
Pipe fitting double stacked

Art.-Nr. Code no.	Klasse Class	LED-Farbe LED colour	Lichthauben Lenses	Befestigung Fixation	Spannung Voltage
9KA2A2S	TA2	gelb amber	gelb amber	elastischer Stecksockel flexible pipe fitting	12/24 V
9KA2K2S	TA2	gelb amber	klar clear	elastischer Stecksockel flexible pipe fitting	12/24 V
9KB2K2S	TB2	blau blue	klar clear	elastischer Stecksockel flexible pipe fitting	12/24 V
9KB2B2S	TB2	blau blue	blau blue	elastischer Stecksockel flexible pipe fitting	12/24 V

Weitere technische Informationen siehe Seite 79. Further technical information, please see page 79.

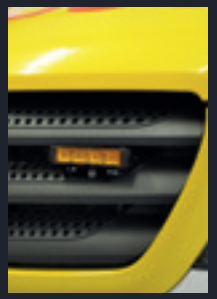

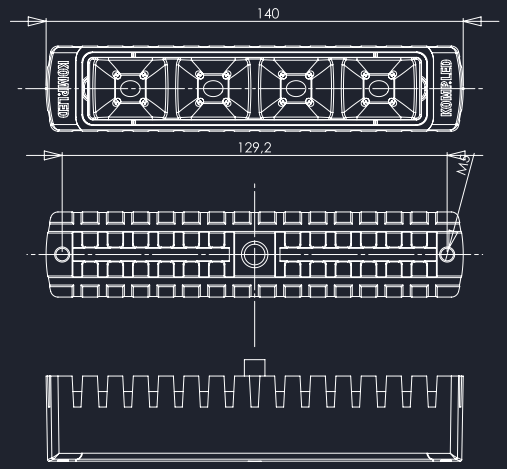

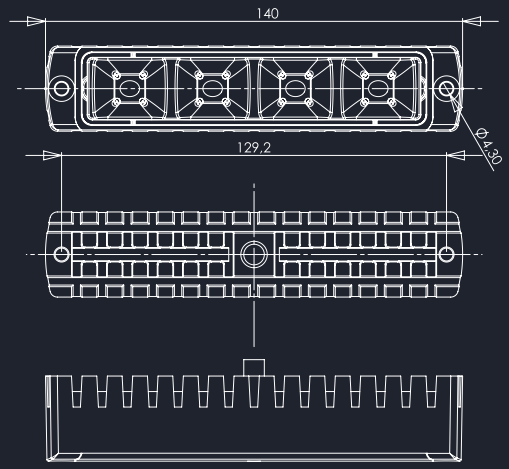

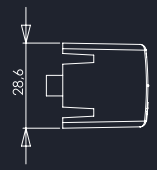

Lungo Blitzmodule

Durch die sehr kompakte Bauform und die separat beziehbaren Halter lässt sich das Lungo Blitzmodul problemlos an nahezu jedem Fahrzeug montieren.
Die LED-Blitzmodule von Komp.LED mit vier Hochleistungs-Power-LED zeichnen sich durch ihre sehr hohe Warnwirkung durch Fünffachblitz aus. Das Lungo-Blitzmodul ist in den Gehäusevarianten mit Innengewinde an der Rückseite oder mit durchgehender Bohrung erhältlich. Zudem kann zwischen klarer oder eingefärbter Lichtscheibe gewählt werden.

Produkteigenschaften

- ECE-R65-Zulassung
- EMV-geprüft
- ADR-/GGVS-geprüft
- IP69K
- Schlagfest, bruchsicher, UV-beständig
- Hermetisch abgedichtetes Gehäuse
- Fünffachblitz

Anschlussmöglichkeiten

- WEO = Offene Kabelenden

Lieferumfang

- Blitzmodul
- 2 x Innensechskantschrauben M5 und 2 x U-Scheiben bei Gehäuse mit Innengewinde an der Rückseite
- Bei Gehäuse mit Bohrung ohne Befestigungsmaterial

Lungo flash module

The compact design and the separately available brackets make the Lungo flash module the ideal solution for trouble-free mounting at virtually any type of vehicle. The main characteristic of the LED flash module by Komp.LED with its four high-performance power LEDs is its quintuple flash optimizing the effectiveness of the warning signal. The Lungo flash module is available with two different types of housing – either with internal thread at the back or with a through bore. In addition, the customer can choose between a clear or coloured lens.

Product features

- ECE-R65-approved
- EMV-certified
- ADR-/GGVS-certified
- IP69K
- Shock-resistant, shatterproof, UV-resistant
- Hermetically sealed housing
- Quintuple flash

Connection options

- WEO = Open cable ends

Scope of delivery

- Flash module
- 2 x hexagonal socket screw M5 and 2 x washer for housing with internal thread at the back
- Housing with through bore: without mounting parts

Blitzmodul Lungo, klare Lichtscheibe
Flash module Lungo, clear lens

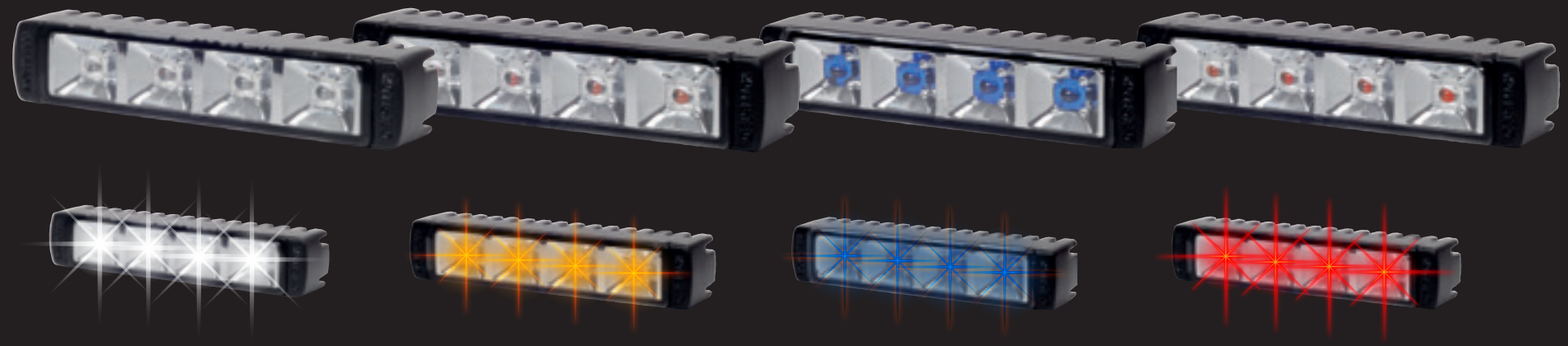

Art.-Nr. Code no.	Befestigung Fixation	LED-Farbe LED colour	Lichtscheibe Lens	Spannung Voltage
93AK250RA	Gewinde Thread	gelb amber	klar clear	12/24 V
93W250RA	Gewinde Thread	weiß (keine ECE-Zulassung) white (no ECE approval)	klar clear	12/24 V
93BK250RA	Gewinde Thread	blau blue	klar clear	12/24 V
93RK250RA	Gewinde Thread	rot red	klar clear	12/24 V
93AK251RA	Bohrung Screw	gelb amber	klar clear	12/24 V
93W251RA	Bohrung Screw	weiß (keine ECE-Zulassung) white (no ECE approval)	klar clear	12/24 V
93BK251RA	Bohrung Screw	blau blue	klar clear	12/24 V
93RK251RA	Bohrung Screw	rot red	klar clear	12/24 V

Weitere technische Informationen siehe Seite 82. Further technical information, please see page 82.

Blitzmodul Lungo, farbige Lichtscheibe
Flash module Lungo, coloured lens

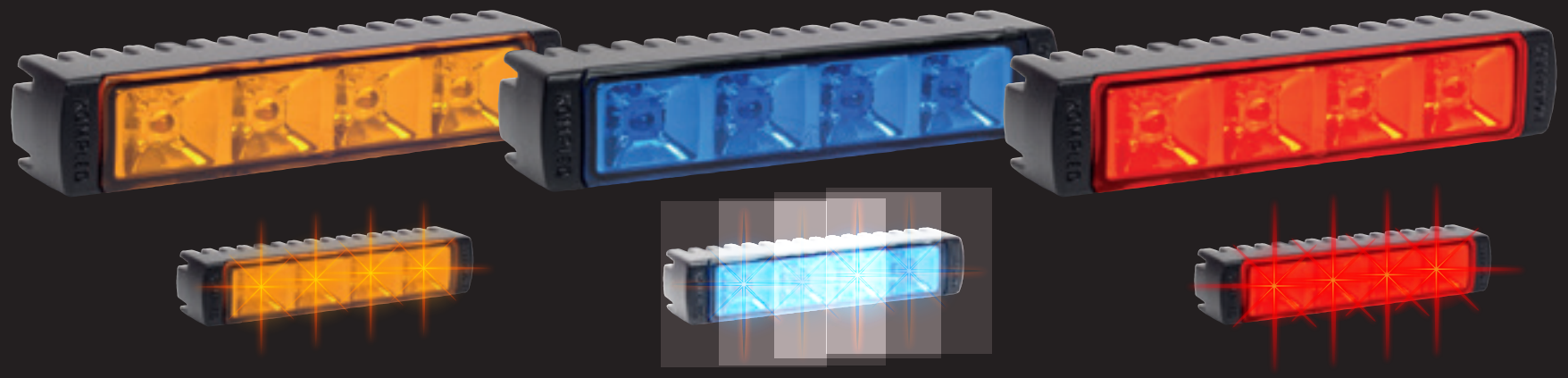

Art.-Nr. Code no.	Befestigung Fixation	LED-Farbe LED colour	Lichtscheibe Lens	Spannung Voltage
93A250RA	Gewinde Thread	gelb amber	gelb amber	12/24 V
93B250RA	Gewinde Thread	blau blue	blau blue	12/24 V
93R250RA	Gewinde Thread	rot red	rot red	12/24 V
93A251RA	Bohrung Screw	gelb amber	gelb amber	12/24 V
93B251RA	Bohrung Screw	blau blue	blau blue	12/24 V
93R251RA	Bohrung Screw	rot red	rot red	12/24 V

Weitere technische Informationen siehe Seite 82. Further technical information, please see page 82.

Dreh-/Schwenkhalter für Lungo
Rotating bracket/swivel bracket for Lungo

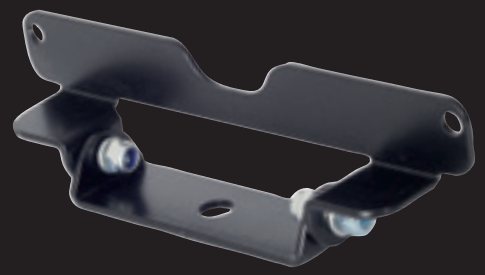

Art.-Nr. Code no.	Ausführung Version
88014	Stahl, pulverbeschichtet, schwarz Black powder-coated steel

Unterbaurahmen für Lungo
Platform frame for Lungo

Art.-Nr. Code no.	Ausführung Version
88018	Stahl, pulverbeschichtet, schwarz Black powder-coated steel

Synchronisierungsmodul für Lungo
Synchronising module for Lungo

Synchronisiert bis zu zwei Blitzpaare Lungo, Wechsel zwischen gleichzeitigem oder alternierendem Blitzmodus möglich.

Synchronises up to two pairs of flashes type Lungo, changing from simultaneous to alternating flash mode possible.

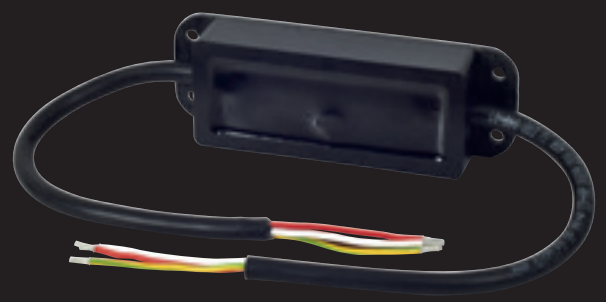

Art.-Nr. Code no.	Spannung Voltage
91200	12/24 V

Einbaurahmen für Lungo
Mounting frame for Lungo

Art.-Nr. Code no.	Ausführung Version
88017	Aluminium, pulverbeschichtet, schwarz Black powder-coated aluminium

Anbauhalter für Lungo
Mounting bracket for Lungo

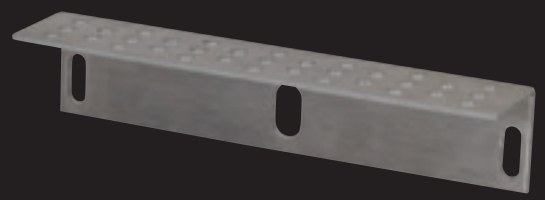

Art.-Nr. Code no.	Ausführung Version
88019	Aluminium Aluminium

Innenraumleuchten S2

Inner lighting S2

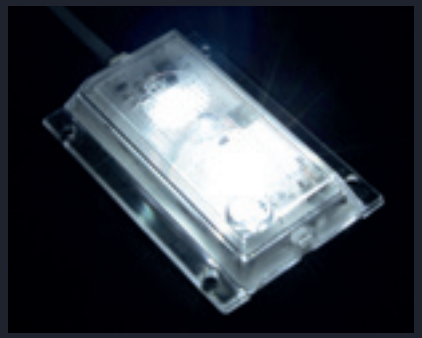

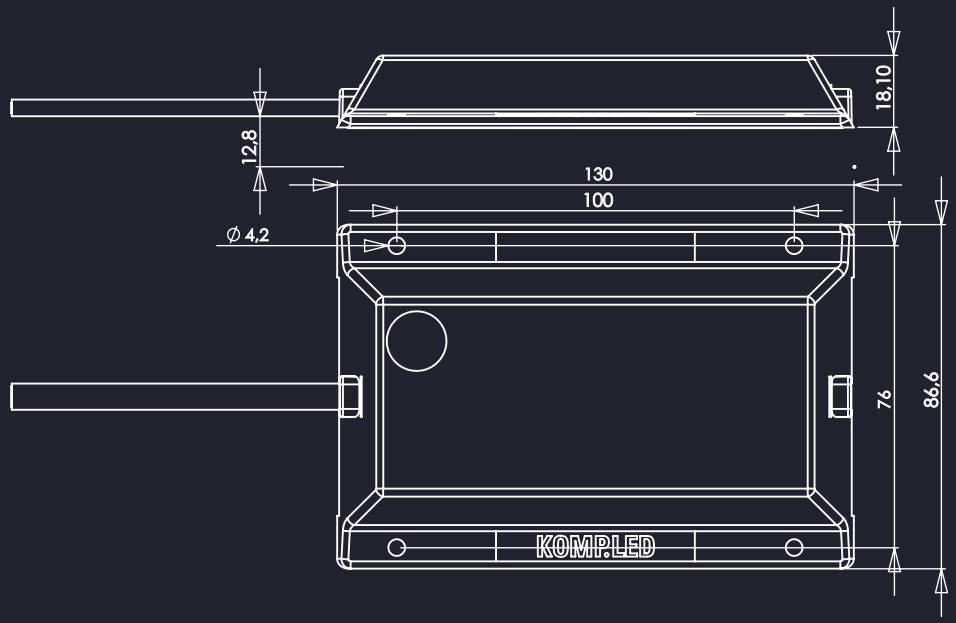

Innenraumleuchte S2

Zwei Hochleistungs-LED, ein schlagfestes, wasserdichtes Gehäuse und der seitliche Kabelaustritt machen diese Innenraumleuchte zu einem Alleskönner in ihrem Segment. Sie hat sich bereits eindrucksvoll im Einsatz bei Kofferaufbauten, Werkstatt- und Verteilerfahrzeugen bewährt.

Produkteigenschaften

- 390 lx im Zentrum bei 1 m Abstand zum Boden
- Spannung 12 - 24 V
- IP69K
- Schlagfest, bruchsicher, UV-beständig
- Hermetisch abgedichtetes Gehäuse

Anschlussmöglichkeiten

- WEO

Inner lighting S2

Two high-performance LEDs, a shock-resistant, water-proof housing and a lateral cable exit turn this inner lighting into an all-rounder in its product sector. It has already proven effective for use with box bodies, mobile service and repair vehicles and distribution vehicles.

Product features

- 390 lx in the centre with 1 m distance to floor
- Voltage 12 - 24 V
- IP69K
- Shock-resistant, shatterproof, UV-resistant
- Hermetically sealed housing

Connection options

- WEO

Innenraumleuchte S2 Standard
Inner lighting S2 standard

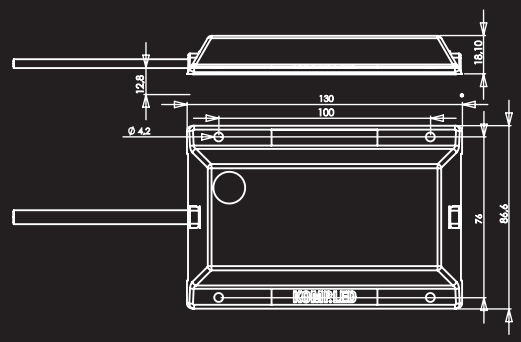

Art.-Nr. Code no.	Ausführung Version	Maße Dimensions	Beleuchtungsstärke Illumination level	Kabellänge Cable length	Spannung Voltage
23D140RA_S	2 LED	130 x 87 x 19 mm	390 lx (1,0 m)	140 cm	12 - 14 V

Innenraumleuchte S2 mit Touch-Sensor
Inner lighting S2 with touch sensor

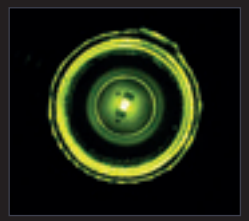

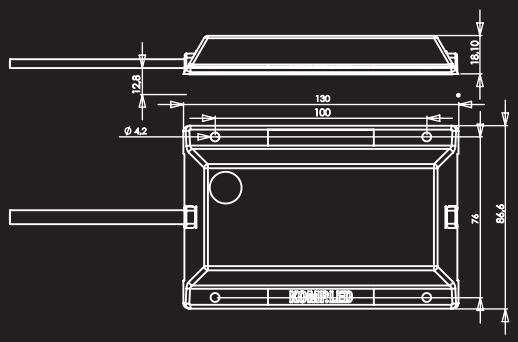

Art.-Nr. Code no.	Ausführung Version	Maße Dimensions	Beleuchtungsstärke Illumination level	Kabellänge Cable length	Spannung Voltage
23D140RA	2 LED	130 x 87 x 19 mm	390 lx (1,0 m)	140 cm	12 - 14 V

Weitere technische Informationen siehe Seite 86. Further technical information, please see page 86.

Schrankleuchten S4

Locker box lighting S4

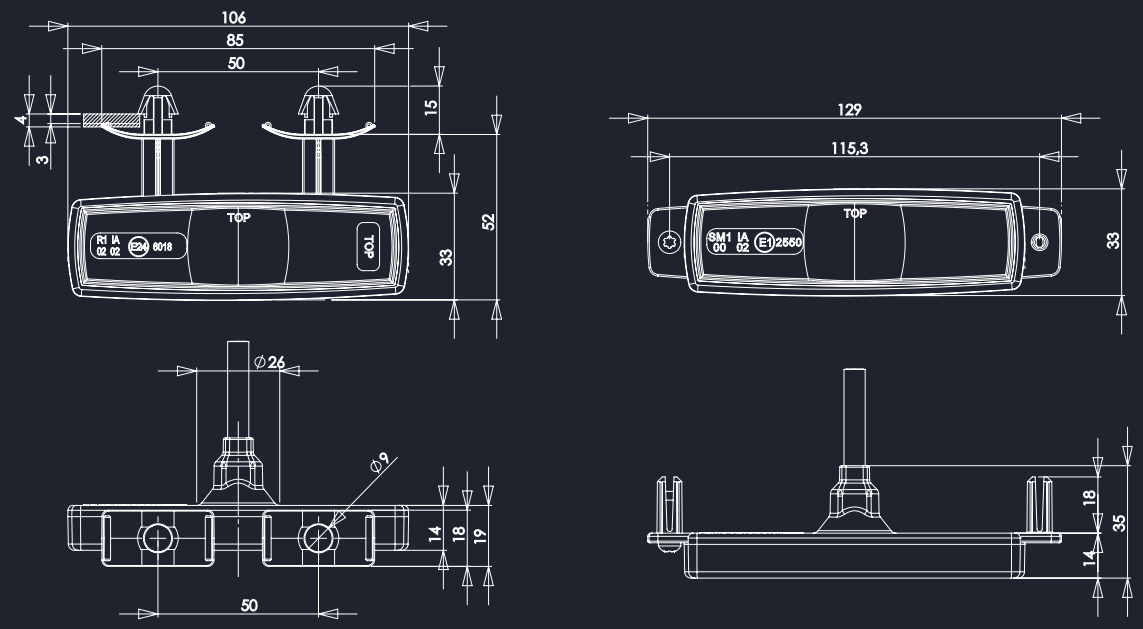

Schrankleuchte S4

Vier LED sorgen bei dieser LED-Schrankleuchte für ein optimales Ausleuchtungsbild, beispielsweise in Werkzeugschränken, zur Beleuchtung von Instrumententafeln oder Bedieneinheiten. Ein schlagfestes, wasserdichtes Gehäuse sorgt für absolute Wartungsfreiheit. Erhältlich ist die Schrankleuchte in zwei Befestigungsvarianten.

Produkteigenschaften

- Spannung 12 - 24 V
- IP69K
- 120 cm
- 300 lx bei 0,5 m Abstand zum Boden
- Schlagfest, bruchsicher, UV-beständig
- Hermetisch abgedichtetes Gehäuse

Anschlussmöglichkeiten

- WEO

Locker box lighting S4

Four LEDs are the key of this LED locker box lighting to optimally illuminate, for instance, tool cabinets or to light dashboards or operating units. Due to its shock-resistant, water-proof housing, this lighting is absolutely maintenance-free. The locker box lighting is available with two different types of fixation.

Product features

- Voltage 12 - 24 V
- IP69K
- 120 cm
- 300 lx with 0.5 m distance to floor
- Shock-resistant, shatterproof, UV-resistant
- Hermetically sealed housing

Connection options

- WEO

Schrankleuchte S4 Befestigungsvariante „Clip“
Locker box lighting S4 fixation "clip"

Art.-Nr. Code no.	Ausführung Version	Maße Dimensions	Beleuchtungsstärke Illumination level	Kabellänge Cable length	Spannung Voltage
22FC120RA	4 LED	106 x 52 x 14 mm	300 lx (0,5 m)	120 cm	12 - 14 V

Schrankleuchte S4 Befestigungsvariante „Dübel“
Locker box lighting S4 fixation "dowel"

Art.-Nr. Code no.	Ausführung Version	Maße Dimensions	Beleuchtungsstärke Illumination level	Kabellänge Cable length	Spannung Voltage
22FD120RA	4 LED	128 x 33 x 14 mm	300 lx (0,5 m)	120 cm	12 - 14 V

Weitere technische Informationen siehe Seite 88. Further technical information, please see page 88.

Lungo

Sehr kompakter und robuster LED-Arbeitsscheinwerfer mit schlagfester Lichtscheibe und Aludruckgussgehäuse. Mit vier Hochleistungs-LED. Befestigung direkt seitlich am Gehäuse oder mit dem beigefügten VA-Befestigungsbügel. Mit 2,5 m Anschlussleitung. Automatische Enteisung erfolgt über Wärmeableitung an die Streuscheibe.

Very compact and sturdy LED work light with shock-resistant lens and aluminium die cast housing. With four high-performance LEDs. Directly fixed at the side of the housing or with the VA mounting bracket supplied. With 2.5 m connecting cable. Automatic defrosting via heat dissipation from the diffusing lens.

- ADR-geprüft/ADR-certified
- ECE-R10

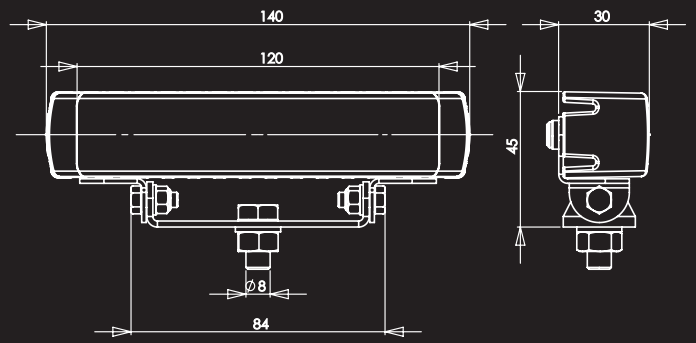

Art.-Nr. Code no.	Ausführung Version	Lichtleistung Light efficiency	Klasse Class	Spannung Voltage	Zulassung Approval	Maße Dimensions
21G250RA	4 LED	1000 lm	IP69K	12 - 14 V	EMV, ADR	140 x 28 x 30 mm

Quadro

Dieser Arbeitsscheinwerfer zeichnet sich durch seine sehr breite Ausleuchtung aus. Er ist absolut wasserdicht und schlagfest. Mit den elf Hochleistungs-LED hat er eine Stromaufnahme von nur 18 W. Ein Dauereinsatz ist aufgrund der geringen Hitzeentwicklung kein Problem. Er kann hängend oder stehend montiert werden.

This work light stands out due to its extremely broad illumination. It is absolutely water-proof and shock-resistant.
The 11 high-performance LEDs consume not more than 18 W. Due to its low heat generation, permanent use is no challenge for this light. It can be mounted in a suspended or upright position.

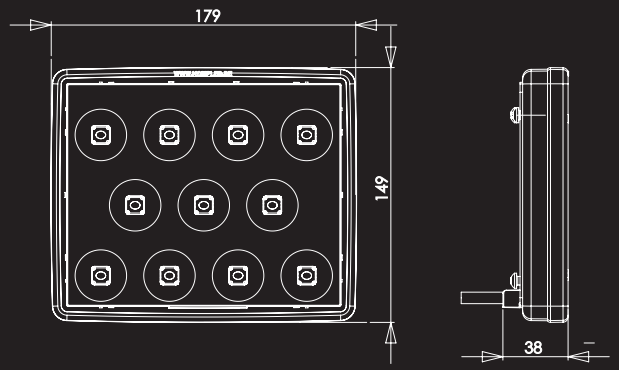

Art.-Nr. Code no.	Ausführung Version	Lichtleistung Light efficiency	Klasse Class	Spannung Voltage	Maße Dimensions
21A200RA	11 LED	1100 lm	IP69	12 - 14 V	140 x 28 x 30 mm

Allgemeine Geschäftsbedingungen

I. Allgemeines – Geltungsbereich

1. Die folgenden Allgemeinen Geschäftsbedingungen gelten für alle Geschäftsbeziehungen zwischen uns und dem Kunden. Maßgeblich ist jeweils die zum Zeitpunkt des Vertragsschlusses gültige Fassung.
2. Verbraucher im Sinne dieser Geschäftsbedingungen sind natürliche Personen, mit denen in Geschäftsbeziehung getreten wird, ohne dass diesen eine gewerbliche, oder selbstständige berufliche Tätigkeit zugerechnet werden kann.
Unternehmer im Sinne dieser Geschäftsbedingungen sind natürliche oder juristische Personen oder rechtsfähige Personengesellschaften, mit denen in Geschäftsbeziehung getreten wird und die in Ausübung ihrer gewerblichen oder selbstständigen Tätigkeit handeln.
Kunden im Sinne dieser Geschäftsbedingungen sind sowohl Verbraucher als auch Unternehmer.
3. Verkäufe, Lieferungen und Leistungen erfolgen ausschließlich nach Maßgabe der folgenden Allgemeinen Verkaufs- und Lieferbedingungen, welche der Besteller durch die Erteilung des Auftrages oder der Entgegennahme der Lieferung anerkennt. Diese Allgemeinen Verkaufsbedingungen gelten für alle, auch zukünftige Verträge und sonstige Leistungen. Abweichende, entgegenstehende oder ergänzende Allgemeine Geschäftsbedingungen werden, selbst bei Kenntnis nicht Vertragsbestandteil sein, es sei denn, ihrer Geltung wird ausdrücklich schriftlich zugestimmt. Diese Lieferbedingungen gelten gleichermaßen für alle Arten von Geschäften.
4. Unsere Angebote sind freibleibend, Vereinbarungen, insbesondere mündliche Nebenabrede und Zusicherungen auch unserer Verkaufsangestellten, werden erst durch unsere schriftliche Bestätigung verbindlich. Die im Katalog oder auf der Webpage dargestellten Waren und Produkte von Komp.LED stellen keine bindenden Angebote dar. Ein bindendes Vertragsangebot wird jeweils vom Besteller aufgrund seiner Bestellung abgegeben. Ein Vertrag kommt erst durch eine schriftliche Auftragsbestätigung, oder durch die Lieferung der Liefergegenstände, zustande und richtet sich ausschließlich nach dem Inhalt der Auftragsbestätigung und diesen Lieferbedingungen.
5. Die zum Angebot gehörenden Unterlagen wie Zeichnungen, Abbildungen, technische Daten, Bezugnahme auf Normen sowie Angaben in Werbemitteln sind keine Eigenschaftszusicherungen, soweit sie nicht ausdrücklich und schriftlich als solche bezeichnet sind.
6. Abweichungen des Liefergegenstands von Angeboten, Mustern, Proben- und Vorlieferungen sind nach Maßgabe der jeweils gültigen DIN-Normen oder anderen einschlägiger technischer Norm zugelassen.
7. Unser Angebot richtet sich an Gewerbetreibende und Wiederverkäufer, deshalb sind die dargestellten Preise Nettopreise und verstehen sich zuzüglich der gesetzlichen Mehrwertsteuer.
8. Komp.LED behält sich das Recht technischer Produktänderungen und –anpassungen im Sinne des technischen Fortschritts vor, sofern dadurch der Vertragsgegenstand keine für den Kunden unzumutbare Änderung erfährt.

II. Preise

1. Haben sich die Vertragsparteien nicht auf einen bestimmten Preis geeinigt, so bestimmt sich der Preis nach der zum Zeitpunkt des Vertragsabschlusses gültigen Preisliste.
2. Unsere Preise verstehen sich, soweit nichts anderes vereinbart, ab unserem Betrieb ausschließlich Verpackung, jeweils zuzüglich Mehrwertsteuer und etwaiger Zölle.

III. Zahlung und Verrechnung

1. Komp.LED ist berechtigt, für Teillieferungen Teilrechnungen zu stellen.
2. Falls keine anderen Zahlungsbedingungen vereinbart sind, sind unsere Rechnungen zahlbar innerhalb 10 Tagen rein netto, jeweils ab Rechnungsdatum, Rechnungen über Beträge unter 100,- Euro sowie für Montage, Reparaturen, Formen und Werkzeugkostenteile sind jeweils sofort fällig und netto zahlbar. Zahlungen innerhalb dieser Fristen haben so zu erfolgen, dass uns der für den Rechnungsausgleich erforderliche Betrag spätestens am Fälligkeitstermin zur Verfügung steht und sind grundsätzlich frei Zahlstelle von Komp.LED zu leisten.
3. Von uns bestrittene oder rechtskräftig festgestellte Gegenforderungen berechtigen den Käufer weder zur Zurückbehaltung noch zur Aufrechnung.
4. Bei Überschreiten des Zahlungszieles, spätestens nach Mahnung, sind wir berechtigt, Zinsen in Höhe der jeweiligen Banksätze für Überziehungskredit zu berechnen, mindestens aber Zinsen in Höhe von 3% über dem Diskontsatz der Deutschen Bundesbank. Die Geltendmachung eines weiteren Verzugsschadens bleibt vorbehalten.
5. Wird Komp.LED nach dem Vertragsabschluss die Gefahr mangelnder Leistungsfähigkeit des Bestellers erkennbar, ist Komp.LED berechtigt, noch ausstehende Lieferungen nur gegen Vorauszahlung oder Sicherheitsleistung auszuführen. Sind die Vorauszahlungen oder Sicherheitsleistungen auch nach Ablauf einer angemessenen Nachfrist nicht erbracht, so kann Komp.LED von einzelnen oder allen der betroffenen Verträge jeweils ganz oder teilweise zurücktreten. Die Geltendmachung weiterer Rechte bleibt Komp.LED unbenommen. Gerät der Käufer in Zahlungsverzug, so sind wir berechtigt, die Ware nach Setzung einer angemessenen Nachfrist zurückzunehmen. Wir können außerdem die Weiterveräußerung und Weiterverarbeitung der gelieferten Ware untersagen. Die Rücknahme ist kein Rücktritt vom Vertrag. In jedem Fall können wir die Einziehungsermächtigung gemäß. Ziff. V/5 widerrufen und für noch ausstehende Lieferungen, Vorauszahlungen oder Sicherheiten verlangen. Alle diese Rechtsfolgen kann der Käufer durch Zahlung oder durch Sicherheitsleistungen in Höhe unseres gefährdeten Zahlungsanspruches abwenden.

IV. Lieferfristen

1. Liefer- und Leistungsfristen sind nur verbindlich, wenn sie von Komp. LED schriftlich bestätigt worden sind.
2. Lieferfristen und -termine sind eingehalten, wenn bis zu ihrem Ablauf der Liefergegenstand unseren Betrieb verlassen hat.
3. Lieferfristen verlängern sich in angemessenem Umfang bei Maßnahmen im Rahmen von Arbeitskämpfen, insbesondere Streik und Aussperrung sowie bei Eintritt unvorhersehbarer Hindernisse, die außerhalb unseres Willens liegen, soweit solche Hindernisse nachweislich auf die Fertigung oder Ablieferung des Liefergegenstandes von erheblichem Einfluss sind. Dies gilt auch, wenn die Umstände bei Vorlieferanten eintreten. Derartige Umstände teilen wir dem Käufer unverzüglich mit. Diese Regelungen gelten entsprechend für Liefertermine. Wird die Durchführung des Vertrages für einen der Partner unzumutbar, so kann er insoweit vom Vertrag zurücktreten.
4. Falls Komp.LED in Verzug gerät, kann der Käufer nach Ablauf einer gesetzten, angemessenen Nachfrist insoweit vom Vertrag zurücktreten, als die Ware bis zum Fristablauf nicht abgesandt ist. Erwächst dem Käufer wegen einer Verzögerung, die in Folge unseres Verschuldens entstanden ist, ein Schaden, so ist er unter Ausschluss weiterer Ansprüche berechtigt, eine Verzugsentschädigung in Höhe von 1/2 v.H. für jede volle Woche der Verspätung, im ganzen aber höchstens 5 v.H. desjenigen Teils der Gesamtlieferung zu fordern, der infolge der Verspätung nicht rechtzeitig oder nicht vertragsgemäß benutzt werden kann. Die Einschränkung gilt nicht, soweit wir in Fällen des Vorsatzes oder der groben Fahrlässigkeit zwingend haften.
5. Kommt der Besteller in Annahmeverzug oder verletzt er sonstige Mitwirkungspflichten wie z.B. den rechtzeitigen Abruf der Liefergegenstände, so sind wir berechtigt, die Liefergegenstände auf Gefahr und Kosten des Bestellers angemessen einzulagern. Komp.LED ist unbeschadet ihrer sonstigen Rechte (auch auf Schadenersatz) zum Rücktritt vom Vertrag berechtigt, wenn eine dem Besteller gesetzte angemessene Nachfrist zur Annahme der Lieferung erfolglos verstrichen ist.

V. Eigentumsvorbehalt

1. Bei Verbrauchern behalten wir uns das Eigentum an der Ware bis zur vollständigen Bezahlung des Kaufpreises vor.
Bei Unternehmen behalten wir uns das Eigentum an der Ware bis zur vollständigen Begleichung aller Forderungen aus einer laufenden Geschäftsbeziehung vor. Wenn der Wert der Vorbehaltsware die zu sichernden Forderungen aus der laufenden Geschäftsbeziehung um 10 Prozent übersteigt, sind wir zur Freigabe der Vorbehaltsware auf Verlangen des Unternehmers verpflichtet.
2. Der Kunde ist verpflichtet, die Ware während des Bestehens des Eigentumsvorbehalts pfleglich zu behandeln. Sofern Wartungs- und Inspektionsarbeiten erforderlich sind, hat der Kunde diese auf eigene Kosten regelmäßig durchzuführen.
Der Kunde hat uns unverzüglich schriftlich zu unterrichten von allen Zugriffen Dritter auf die Ware, insbesondere von Zwangsvollstreckungsmaßnahmen, sowie von etwaigen Beschädigungen oder der Vernichtung der Ware. Einen Besitzwechsel der Ware sowie den eigenen Anschriftenwechsel hat uns der Kunde unverzüglich anzuzeigen.
Der Kunde hat uns alle Schäden und Kosten zu ersetzen, die durch einen Verstoß gegen diese Verpflichtungen und durch erforderliche Interventionsmaßnahmen gegen Zugriffe Dritter auf die Ware entstehen.
3. Wir sind berechtigt bei vertragswidrigem Verhalten des Kunden, insbesondere bei Zahlungsverzug, vom Vertrag zurückzutreten und die Ware herauszuverlangen. Daneben sind wir berechtigt, bei Verletzung einer Pflicht nach Ziffer 2 vom Vertrag zurückzutreten und die Ware herauszuverlangen, wenn uns ein Festhalten am Vertrag nicht mehr zuzumuten ist.
4. Der Unternehmer ist berechtigt, die Ware im ordentlichen Geschäftsgang weiterzuveräußern. Er tritt uns bereits jetzt alle Forderungen in Höhe des Rechnungsbetrages ab, die ihm durch die Weiterveräußerung gegen einen Dritten erwachsen. Wir nehmen die Abtretung an. Nach der Abtretung ist der Unternehmer zur Einziehung der Forderung ermächtigt. Wir behalten uns vor, die Forderung selbst einzuziehen, sobald der Unternehmer seinen Zahlungsverpflichtungen nicht ordnungsgemäß nachkommt und in Zahlungsverzug gerät. Die Be- und Verarbeitung der Ware durch den Unternehmer erfolgt stets im Namen und Auftrag für uns. Erfolgt eine Verarbeitung der Ware, so erwerben wir an der neuen Sache das Miteigentum im Verhältnis zum Wert der von uns gelieferten Ware. Dasselbe gilt, wenn die Ware mit anderen, uns nicht gehörenden Gegenständen verarbeitet oder vermischt wird.

VI. Ausführung der Lieferungen

1. Mit der Übergabe des Materials an einen Spediteur, Frachtführer oder den Besteller selber, spätestens jedoch mit Verlassen des Lagers oder - bei Streckengeschäften - des Lieferwerkes geht die Gefahr bei allen Geschäften auf den Käufer über. Verzögern sich die Übergabe oder Versendung aus von dem Besteller zu vertretenden Gründen, so geht die Gefahr am Tage der Mitteilung der Versandbereitschaft des Liefergegenstandes auf den Besteller über.
2. Wir sind zu Teillieferungen in zumutbarem Umfang berechtigt. Bei Anfertigungsware sind Mehr- und Minderlieferungen bis zu 10 % der abgeschlossenen Menge zulässig.
3. Bei Abrufaufträgen sind wir berechtigt, die gesamte Bestellmenge geschlossen herzustellen bzw. herstellen zu lassen. Etwaige Änderungswünsche können nach Erteilung des Auftrages nicht mehr berücksichtigt werden, es sei denn, dass dies ausdrücklich vereinbart wurde. Abruftermine und -mengen können, soweit keine festen Vereinbarungen getroffen wurden, nur im Rahmen unserer Lieferung- oder Herstellungsmöglichkeiten eingehalten werden.

VII. Haftung für Mängel

1. Der Käufer hat die Ware nach Anlieferung unverzüglich zu prüfen und Mängel, spätestens innerhalb von 8 Tagen, schriftlich mitzuteilen. Falschlieferungen und defekte Waren sind frei an uns zurückzusenden. Die Annahme unfreier Sendungen wird von uns verweigert, oder wir stellen die uns entstanden Kosten dem Absender in Rechnung.
2. Bei berechtigter, unverzüglicher Mängelrüge nehmen wir mangelhafte Ware zurück und liefern an ihrer Stelle einwandfreie Ware. Wir sind, unter angemessener Wahrung der Interessen des Käufers, berechtigt, nachzubessern. Bei Fehlschlag von Nachbesserung oder Ersatzlieferung kann der Käufer Rückgängigmachung des Vertrages oder Herabsetzung der Vergütung verlangen.
3. Solange der Käufer uns nicht Gelegenheit gibt, uns von dem Mangel zu überzeugen, er insbesondere auf Verlangen die beanstandete Ware oder Proben davon nicht zur Verfügung stellt, kann er sich auf Mängel der Ware nicht berufen.
4. Weitere Ansprüche sind nach Maßgabe des Abschnitts VII ausgeschlossen. Dies gilt insbesondere für Ansprüche auf Ersatz von Schäden, die nicht an der Ware selbst entstanden sind (Mangelfolgeschäden). In Fällen des Fehlens zugesicherter Eigenschaften haften wir nur insoweit, als die Zusicherung den Zweck verfolgte, den Käufer gerade gegen die eingetretenen Schäden abzusichern.

VIII. Garantie

Komp.LED übernimmt für die gelieferten Waren eine Garantie von 12 Monaten ab Lieferung. Komp.LED verpflichtet sich, alle Teile, die nachweisbar infolge schlechten Materials, fehlerhafter Konstruktion oder mangelhafter Ausführung schadhaft oder unbrauchbar werden, so rasch wie möglich und nach seiner Wahl auszubessern oder zu ersetzen. Defekte Teile sind dem Lieferanten franko einzusenden. Ersetzte Teile werden Eigentum von Komp.LED. Die Garantie erstreckt sich lediglich auf die Ersatzteile, nicht aber auf die in Zusammenhang damit stehenden Montagearbeiten, Reisekosten und Deplacements. Von der Garantie ausgeschlossen sind alle Schäden, die durch normale Abnützung, unzureichende oder falsche Pflege oder Verwendung falschen Zubehörs entstanden sind. Jede weitere Haftung, insbesondere Schadenersatz oder Vertragsauflösung, übernimmt der Lieferant nicht. Eine Haftung für Folgeschäden ist ausgeschlossen. Entstandene Schäden durch Nichteinhaltung der Betriebsanleitung gehen zu Lasten des Kunden. Die Garantie wird nichtig, wenn ohne Einverständnis des Lieferanten, Drittpersonen Reparaturen oder Änderungen vornehmen. Von Dritten ausgeführte Garantiearbeiten werden vom Lieferanten nicht übernommen. Bei Fremdlieferungen übernimmt Komp.LED die Gewähr lediglich im Rahmen der Garantieverpflichtung des Unterlieferanten.

IX. Allgemeine Haftungsbegrenzung

Soweit in dieser Bedingung nichts anderes geregelt ist, haften wir auf Schadenersatz wegen Verletzung vertraglicher oder außervertraglicher Pflichten nur bei Vorsatz oder grober Fahrlässigkeit. Für Schäden aus der Verletzung des Lebens und des Körpers oder der Gesundheit und für Schäden aus der Verletzung einer wesentlichen Vertragspflicht haftet Komp.LED hingegen auch bei einfacher Fahrlässigkeit. Unsere Haftung umfasst - außer bei Vorsatz - nicht solche Schäden, die bei dem konkreten Geschäft typischerweise nicht erwartet werden konnten oder für die der Käufer versichert ist oder üblicherweise versichert werden kann.

X. Urheberrechte

1. An Kostenvoranschlägen, Entwürfen, Zeichnungen und anderen Unterlagen behalten wir uns das Eigentums- und Urheberrecht vor; sie dürfen Dritten nur im Einvernehmen mit uns zugänglich gemacht werden. Zu Angeboten gehörige Zeichnungen und andere Unterlagen sind auf Verlangen zurückzugeben.
2. Sofern wir Gegenstände nach vom Käufer übergebenen Zeichnungen, Modelle, Muster oder sonstigen Unterlagen geliefert haben, übernimmt dieser die Gewähr dafür, dass Schutzrechte Dritter nicht verletzt werden. Untersagen uns Dritte unter Berufung auf Schutzrechte insbesondere die Herstellung und Lieferung derartiger Gegenstände, sind wir - ohne zur Prüfung der Rechtslage verpflichtet zu sein - berechtigt, insoweit jede weitere Tätigkeit einzustellen und bei Verschulden des Käufers Schadenersatz zu verlangen. Der Käufer verpflichtet sich außerdem, uns von allen damit in Zusammenhang stehenden Ansprüchen Dritter unverzüglich freizustellen.

XI. Versuchsteile, Formen, Werkzeuge

1. Hat der Käufer zur Auftragsdurchführung Teile beizustellen, so sind sie frei Produktionsstätte mit der vereinbarten, andernfalls einer angemessenen Mehrmenge für etwaigen Ausschuss rechtzeitig, unentgeltlich und mangelfrei anzuliefern. Geschieht dies nicht, so gehen hierdurch verursachte Kosten und sonstige Folgen zu seinen Lasten.
2. Die Anfertigung von Versuchsteilen einschließlich der Kosten für Formen und Werkzeug geht zu Lasten des Käufers.
3. Eigentumsrechte an Formen, Werkzeugen und sonstigen Vorrichtungen, die zur Herstellung bestellter Teile erforderlich sind, richten sich nach den getroffenen Vereinbarungen. Werden derartige Vorrichtungen vor Erfüllung der vereinbarten Ausbringungsmenge unbrauchbar, so gehen die für den Ersatz erforderliche Kosten zu unseren Lasten. Wir verpflichten uns, derartige Vorrichtungen mindestens zwei Jahre nach dem letzten Einsatz bereitzuhalten.
4. Für vom Käufer beigestellte Werkzeuge, Formen und sonstige Fertigungsvorrichtungen beschränkt sich unsere Haftung auf die Sorgfalt wie in eigener Sache. Kosten für Wartung und Pflege trägt der Käufer. Unsere Aufbewahrungspflicht erlischt - unabhängig von Eigentumsrechten des Käufers - spätestens zwei Jahre nach der letzten Fertigung aus der Form oder dem Werkzeug.

XII. Erfüllungsort, Gerichtsstand und anzuwendendes Recht

1. Erfüllungsort für Lieferungen ist unser Betrieb. Gerichtsstand ist, soweit nach § 38 Zivilprozessordnung zulässig, der Sitz unserer Hauptniederlassung. Komp.LED behält sich das Recht vor, Klage auch an einem anderen zuständigen Gericht zu erheben.
2. Für alle Rechtsbeziehungen zwischen uns und dem Käufer gilt das Recht der Bundesrepublik Deutschland unter Einfluss der Haager Kaufrechtsübereinkommen.

XIII. Salvatorische Klausel

Sollten einzelne Bestimmungen dieses Vertrages unwirksam oder undurchführbar sein oder nach Vertragsschluss unwirksam oder undurchführbar werden, so wird dadurch die Wirksamkeit des Vertrages im Übrigen nicht berührt. An die Stelle der unwirksamen oder undurchführbaren Bestimmung soll diejenige wirksame und durchführbare Regelung treten, deren Wirkungen der wirtschaftlichen Zielsetzung möglichst nahe kommen, die die Vertragsparteien mit der unwirksamen beziehungsweise undurchführbaren Bestimmung verfolgt haben. Die vorstehenden Bestimmungen gelten entsprechend für den Fall, dass sich der Vertrag als lückenhaft erweist. §139 BGB gilt als ausgeschlossen.

Handelsregistereintrag: Amtsgericht Ulm HRA 722442
US-Id.-Nr.: DE275950489
Vertretungsberechtigter: Georg Windeisen

Stand der allgemeinen Geschäftsbedingungen: 05/2014

General terms and conditions

I. General – Scope of application

1. The following General Terms and Conditions shall apply to any business relationship between us and the customer. The respective version in effect upon conclusion of the contract shall be applicable.
2. Consumers as defined by these Terms and Conditions shall be physical persons with whom a business relationship is entered but to whom no industrial activity or independent professional activity can be ascribed. Companies as defined by these Terms and Conditions shall be physical or legal persons or incorporated partnerships with whom a business relationship is entered and who act in the execution of their industrial or independent professional activity.
Customers as defined by these Terms and Conditions shall be both consumers and companies.
3. Sales, deliveries and services shall exclusively be made and rendered pursuant to the following General Conditions of Sales and Delivery which the buyer acknowledges by placing the order or accepting the delivery. These General Conditions of Sales shall be valid for all contracts, including future contracts, as well as other services. Deviating, contradictory or supplementary General Terms and Conditions shall not, even upon knowledge thereof, become an integral part of the contract unless their application is expressly agreed to in writing. These Terms of Delivery shall equally apply for all types of business.
4. Our offers are non-binding, any agreements, especially oral agreements and promises also by our sales staff shall only become binding by our written confirmation. The goods and products by Komp. LED displayed in the catalogue or on the website shall not be considered binding offers. A binding contractual offer is made by the respective buyer by virtue of their order. A contract is only concluded by a written confirmation of order or by the delivery of the delivery items, and it is exclusively governed by the content of the confirmation of order and theses Terms of Delivery.
5. The offer-related documents like drawings, illustrations, technical data, references to standards as well as any specifications used in advertisement shall not constitute guarantees of any specific characteristics unless they are expressly referred to as such in writing.
6. Any deviation of the delivery item from offers, samples, trial deliveries or deliveries in advance shall be permitted pursuant to the prevailing DIN standards or any other relevant technical standard.
7. Our offer is addressed to traders and resellers, therefore the indicated prices are net prices and are subject to the statutory value-added tax.
8. In terms of technical progress, Komp. LED reserve the right to technical product changes and adaptions provided that the subject matter of the contract, as a result, does not undergo any substantial modification unacceptable to the customer.

II. Prices

1. If the contractual parties have not agreed on a certain price, the price shall be determined on the basis of the price list valid at the time of conclusion of the contract.
2. Unless agreed otherwise, our prices are quoted ex works, packing excluded, exclusive of VAT and any customs duties.

III. Payment and settlement

1. Komp. LED shall be entitled to make out partial invoices for partial deliveries.
2. Unless any other terms of payment have been agreed, our invoices are payable within ten days of the respective date of invoice, strictly net; invoices covering an amount of less than 100.00 Euros as well as invoices for assembly and repair work, moulding and tooling costs are immediately payable upon receipt, strictly net. Payments within these time periods must be effected so that the amount required for the settlement of the invoice is available to us not later than on the agreed due date; they shall always be made free of transaction charges to Komp. LED's designated bank account.
3. Any disputed or legally established counterclaims do not entitle the buyer to retain payment or offset claims.
4. If the date of payment is exceeded, latest after receipt of a notice of default, we shall be entitled to charge an interest rate amounting to the respective bank overdraft rates; this interest rate, however, shall be at least 3 % above the discount rate of the German Federal Bank. We reserve the right to claim further damage caused by default.
5. If, after conclusion of the contract, Komp. LED become aware of the risk of the buyer being unable to meet his payment obligations, Komp. LED shall be entitled to make outstanding deliveries only against prepayment or provision of a security. If the prepayments have not been made or the security has not been provided even after the expiry of an appropriate period of grace, Komp. LED have the right to fully or partially withdraw from individual contracts or all contracts concerned. Komp. LED shall be free to assert any further rights. If the buyer is in default, we shall be entitled to reclaim the goods after having granted an appropriate period of grace. We shall also be free to forbid reselling and further processing of the delivered goods. Reclamation of the goods shall not constitute a withdrawal from the contract. In any case, we may revoke the debit authorization acc. to para. V/5 and request prepayment or provision of a security for any outstanding deliveries. The buyer can avoid any of these legal consequences by effecting payment or providing a security amounting to the payment claim at risk.

IV. Delivery periods

1. The delivery and performance periods are only binding if they have been confirmed by Komp. LED in writing.
2. The delivery periods and dates are deemed to be observed if the delivery item has left our premises by the end of the periods and/or the expiry of the dates.
3. Delivery periods shall be extended for a reasonable period of time in the event of actions caused by industrial disputes, in particular strikes and lock-outs, as well as in case of unforeseeable events beyond our control provided such events have a demonstrable, substantial influence on the production or delivery of the delivery item. This shall also apply if such circumstances affect our sub-suppliers. We will immediately notify the buyer of such circumstances. These regulations shall apply accordingly to delivery dates. If the performance of the contract becomes unreasonable for either party, the party concerned may withdraw from the contract.
4. If Komp. LED are in default, the buyer can withdraw from the contract upon expiry of a reasonable, set period of grace provided that the goods have not been dispatched by the end of the grace period. If the buyer

suffers a damage due to any delay which we are responsible for, they shall be entitled – to the exclusion of any further claims – to seek compensation for damage caused by delay amounting to 0.5 % for each full week of delay, however, in total not more than 5 % of the part of the total delivery that cannot be used in time or according to the contract as a result of the delay. This limitation shall not apply if we are subject to mandatory liability in cases of intent and gross negligence.
5. If the buyer is in default of acceptance or breaches any other obligations to cooperate like e.g. calling off the delivery items in time, we shall be authorized to store the delivery items appropriately at the risk and costs of the buyer. Without prejudice of any other rights (including the right to damages), Komp. LED shall be entitled to withdraw from the contract if a reasonable period of grace set for the buyer to accept the delivery has expired without any reaction.

V. Reservation of title

1. For consumers, we retain ownership of the goods until the purchase price is fully paid.
For companies, we retain ownership of the goods until all claims arising from an ongoing business relationship are fully settled. If the value of the goods subject to retention of title exceeds the claims to be secured from the ongoing business relationship by 10 per cent, we shall be obliged to release the goods subject to retention of title at the company's request.
2. The customer shall be obliged to handle the goods with care as long as we retain ownership of the goods. If maintenance and inspection works are required, the customer shall execute them on a regular basis at their expenses.
The customer is obliged to immediately notify us in writing of any third party taking hold of the goods, especially in case of enforcement proceedings, as well as of any possible damage or destruction of the goods. The customer shall immediately notify us of any change of ownership of the goods as well as a change of the customer's address. The customer shall reimburse us for any damage and costs arising from failure to observe these obligations and necessary intervention measures to prevent third parties from taking hold of the goods.

VI. Execution of Deliveries

1. The risk for all transactions shall be transferred to the buyer when the material is handed over to the forwarder, freight carrier or the buyer themselves, but not later than when the material leaves the warehouse or – in case of drop shipping – the supplier's premises. If the transfer or the dispatch is delayed for any reason the buyer is liable for, the risk shall pass to the buyer on the day they receive the notification that the delivery item is ready for dispatch.
2. We shall be entitled to make partial deliveries to a reasonable extent. With goods manufactured to the buyer's specifications, the delivered amount may exceed or fall short of the ordered amount by up to 10%.
3. For call-off orders we shall be entitled to produce the total quantity ordered or have it produced in one lot. Possible requests for modifications can no longer be taken into consideration once the order has been placed unless otherwise expressly agreed. Unless any fixed agreements have been made, call-off dates and quantities can only be met within our delivery and manufacturing possibilities.

VII. Liability for Defects

1. The buyer shall be obliged to check the goods upon delivery without any delay and to notify us of any defects in writing within 8 days. Any wrong deliveries and defective goods shall be sent back to us, freight paid. Deliveries with unpaid freight are not accepted or any costs incurred thereof shall be charged to the sender.
2. Provided we have received immediate notification of a legitimate defect, we shall take back the defective goods and deliver replacement goods in perfect condition. With due regard to the buyer's interest, we shall also be entitled to rectification of the defect. If the rectification of the defect or the replacement delivery fails, the buyer shall have the right to demand cancellation of the contract or a reduction in price.
3. Unless the buyer gives us the opportunity to inspect and confirm the defect, or, in particular, if they do not provide the rejected goods or samples thereof when requested, the buyer cannot claim any defect in the goods.
4. Any further claims shall be excluded in compliance with para. VII. This applies in particular for claims referring to any damage not appearing at the goods themselves (consequential damage caused by a defect). In cases of absence of warranted characteristics, we shall be liable insofar as the assurance was especially given for the purpose of safeguarding the buyer against the appeared damage.

VIII. Warranty

Komp.LED assumes a 12-month warranty period as of delivery for any delivered goods. Komp.LED shall undertake to repair or, at their option, replace as soon as possible all parts that have been proven to have become defective or useless due to bad materials, faulty design or poor workmanship. Any defective parts shall be sent to the supplier, freight prepaid. Komp.LED shall assume ownership of the replaced parts. The warranty shall only apply to the spare parts but not to the assembly works, travel expenses and cancellation expenses related to them. Any damage caused by normal wear and tear, insufficient or poor maintenance or the use of false accessories shall be excluded from any warranty. The supplier shall not assume any further liability, especially compensation for damages or rescission of contract. Any liability for consequential damage shall be excluded. Any damage caused by non-observance of the instruction manual is at the customer's expense. The warranty shall become null and void if third parties carry out any repair works or modifications without the prior approval by the supplier. Any warranty works carried out by third parties shall not be adopted by the supplier. Concerning bought-in goods, Komp.LED shall only be held liable within the scope of the warranty assumed by the sub-supplier.

IX. General Limitation of Liability

Unless otherwise agreed in these conditions, we shall only be liable for any damage due to violation of contractual or non-contractual obligations in cases of intent or gross negligence. However, Komp.LED shall also be liable for any damage resulting from personal injury, bodily harm and damage to health and for any damage resulting from the violation of a major contractual obligation in cases of simple negligence. We shall not be held liable – except in cases of intent – for any damage that could typically not be expected in this business deal or for which the buyer is insured or it is usual custom to take out an insurance for.

X. Copyright

1. We reserve all proprietary rights and the copyright to any cost estimates, drafts, drawings and any other documents; they may only be made available to third parties subject to our approval. Drawings and any other documents relating to offers shall be returned upon request.
2. If we delivered items according to drawings, models, samples or any other documents made available by the buyer, they shall be held liable for the non-infringement of industrial property rights by third parties. If a third party, referring to industrial property rights, prohibits in particular the manufacturing and delivery of such items, we shall be entitled to suspend any further activity and to claim damages if it was the buyer's fault without being obliged to analyse the legal positon. In addition, the buyer undertakes to promptly indemnify us and hold us harmless in respect of claims by third parties in connection with an infringement of their rights.

XI. Test items, moulds, tools

1. If the buyer has to provide parts for the processing of the order, they shall be delivered to the designated production plant – freight prepaid – in due time, free of charge and without any defects in the agreed quantity or with a suitable surplus of items covering potential rejects. If this is not observed, the buyer shall be responsible for all costs and any other consequences resulting thereof.
2. The production of test items including costs for moulds and tools are at the buyer's expenses.
3. Any proprietary rights to moulds, tools and any other devices necessary for the production of the ordered parts shall comply with the agreements reached. If such devices become unusable prior to the production of the output agreed upon, we shall bear the replacement costs. We shall undertake to keep such devices available for at least two years after their last usage.
4. For tools, moulds and any other manufacturing devices made available by the buyer, our liability shall be limited to the same diligence exercised in handling our own property. Any costs for maintenance and care shall be borne by the buyer. Our obligation to keep the items concerned shall terminate – irrespective of the buyer's proprietary rights – not later than two years from the last manufacturing date where the mould or tool was used.

XII. Place of fulfilment, place of jurisdiction and applicable law

1. Place of fulfilment concerning deliveries shall be our premises. Place of jurisdiction shall be, if permissible in accordance with Article 38 Code of Civil Procedure, the headquarters of our main office. Komp.LED reserves the right to file lawsuits with other competent courts as well.
2. For all legal relations between us and the buyer the law of the Federal Republic of Germany shall apply taking into consideration the Hague Conventions Relating to a Uniform Law on the International Sale of Goods.

XIII. Severability Clause

Should any provision of this contract be ineffective or unenforceable or become ineffective or unenforceable after conclusion of the contract, the effectiveness of the other provisions of the contract shall not be affected thereby. In such a case, the ineffective or unenforceable provision shall be deemed to be replaced by an effective and enforceable provision whose effects come closest to the economic objective that the contractual parties have pursued when agreeing on the ineffective or unenforceable provision. The preceding stipulations shall also be applicable in case the agreement should prove to be incomplete. Article 139 of the German Civil Code shall be deemed to be excluded.

Registration in the Commercial Register:
Amtsgericht (municipal court) Ulm HRA 722442
Sales tax ID number: DE275950489
Authorized representative: Georg Windeisen

General Terms and Conditions valid as of: May, 2014

Service und Versand

Technischer Support
Bei technischen Fragen hilft Ihnen gerne unser kompetentes und freundliches Verkaufsteam weiter. Auf der Komp.LED Homepage www.kompled.de stehen ergänzend Zulassungsunterlagen, technische Datenblätter und Bedienungsanleitungen zum Download für Sie zur Verfügung.

Qualitätsmanagement
Komp.LED legt hohen Wert auf Produktqualität. Aus diesem Grund hat das Qualitätsmanagement bei Komp.LED einen besonderen Stellenwert. Dieses ist nach den strengen Richtlinien für Hersteller sicherheitsrelevanter Komponenten für den Straßenverkehr ausgelegt.
Das aktuell gültige Zertifikat steht Ihnen auf unserer Homepage www.kompled.de/service zur Verfügung.

Preise
Die in der gesondert erhältlichen Preisliste aufgeführten Preise sind Nettopreise zzgl. der gesetzlichen MwSt., Versand- und Verpackungskosten. Rabatte werden gemäß den entsprechenden Umsatzstaffelungen/Abnahmelosgrößen gewährt.

Bestellungen
Bestellungen können Sie uns vielfältig übermitteln: Per Post, per Fax, telefonisch oder per E-Mail. Ihre Aufträge werden in der Regel am Tag des Bestelleingangs bearbeitet. Bei Lieferverzögerungen erhalten Sie eine Nachricht von uns.

Anlieferung von Waren
Die Anlieferung der Waren bis 32 kg Sendungsgewicht erfolgt per Paketdienst.
Palettensendungen stellen wir per Spedition zu. Zu jeder Zeit können wir Sie auf Anfrage über den aktuellen Status Ihrer Sendung informieren.

Eilige Sendungen
Eilige Sendungen erhalten Sie innerhalb von 24 Stunden nach Bestellaufgabe (Verfügbarkeit der Waren vorausgesetzt) gegen einen Aufpreis von 9,90 € zzgl. MwSt. (innerhalb Deutschlands). Expressservices für das Ausland stehen selbstverständlich auch zur Verfügung - bitte anfragen.

Warenrücklieferung oder -umtausch
Warenrücklieferung oder -umtausch: Wir machen es einfach für Sie - ein Anruf bei uns genügt! Sie teilen uns Ihre Wünsche oder Anliegen mit und unser Rückhol-Service sorgt für die Abholung direkt bei Ihnen. Sie packen nur die Ware ein - den Adressaufkleber bekommen Sie von uns. Unfreie Rücksendungen können wir leider nicht annehmen.

Rechtliche Hinweise

Weitere Informationen
Für Druckfehler und reproduktionsbedingte Farbabweichungen der Produktabbildungen übernehmen wir keine Haftung.
Technische Weiterentwicklung und Farbabweichungen vorbehalten.
Es gelten unsere Allgemeinen Geschäftsbedingungen. Mit Erscheinen dieses Kataloges verlieren alle vorhergehenden Kataloge ihre Gültigkeit. Ebenfalls verliert mit Erscheinen einer neuen Preisliste die vorhergehende Ihre Gültigkeit.

Titelbild: jadimages, Shutterstock
Katalogstand 02/2017

Service and shipping

Technical support
If you have any technical queries, please contact our competent and friendly sales team. Also refer to our Komp.LED website www.kompled.de to get additional information like certification documents, technical data sheets and instruction manuals available for download.

Quality management
Komp.LED attaches great importance to their product quality. Therefore quality management is of high significance for Komp.LED. It is designed to meet the strict guidelines for manufacturers of safety-related components for road traffic.
The currently valid certificate is available at www.kompled.de/service

Prices
The prices listed in the separately available price list are net prices and are subject to the statutory value-added tax as well as packing and dispatch costs. Discounts are granted according to sales graduation/ordered lot sizes.

Orders
You can send us your orders in different ways: via mail, fax, over the phone or by e-mail. Your orders will generally be processed on the same day. If the delivery is delayed, we will inform you immediately.

Delivery of the goods
Goods up to a shipping weight of 32 kg will be delivered by parcel service.
Pallet shipments will be delivered by forwarding companies. Upon request, we can provide you with the current shipping status of your delivery at any time.

Urgent shipments
You will receive urgent shipments within 24 hours of placing your order (subject to availability of goods) for an extra charge of 9.90 € plus VAT (within Germany). Express service for delivery abroad is also available – please contact us!

Return or exchange of goods
Return or exchange of goods: We make it easy for you – one call is enough! Tell us your requests and our return service will collect the goods directly on your premises. You only pack the goods and mark them with the address label you have received from us. We are sorry to inform you that we cannot accept deliveries with unpaid freight.

Legal notice

Further information
We do not assume liability for any misprints and copy-related deviations in colours.
We reserve the right to technical developments and deviations in colours. Our General Terms and Conditions shall apply.
This updated catalogue replaces any previously published versions. The same is true for an updated version of our price list, which will replace any previous one.

Cover photo: jadimages, Shutterstock
Katalogstand 02/2017

KOMP.LED
LightSystems

Anfahrt
How to find us

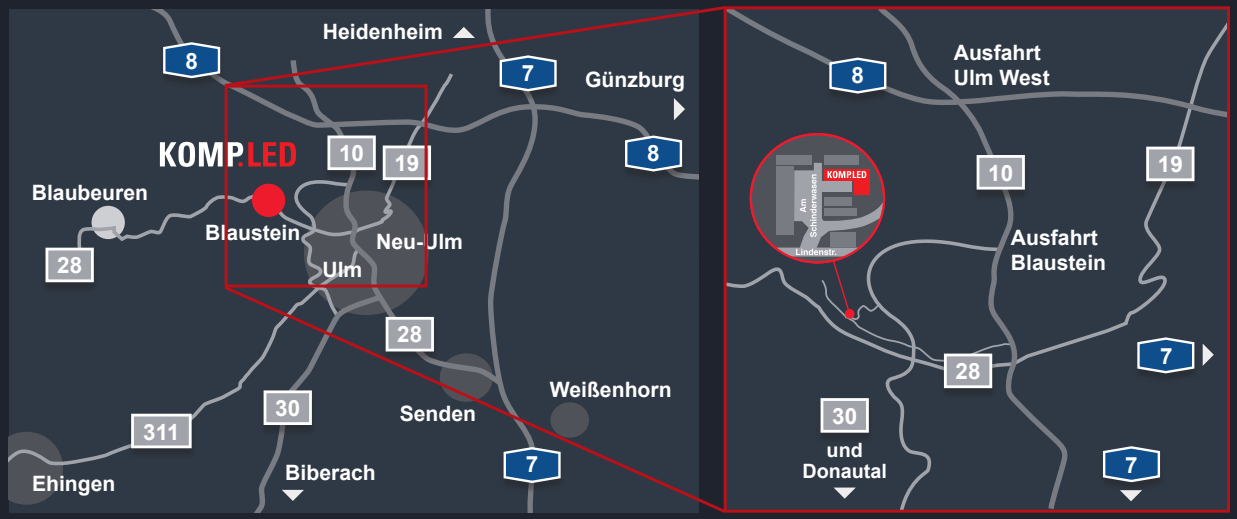

KOMP.LED
LightSystems

Komp.LED Lightsystems
GmbH & Co. KG
Lindenstraße 15
D-89134 Blaustein

Tel.: +49 7304 9695-690
Fax: +49 7304 9695-41699
info@kompled.de
www.kompled.de