KOMP.LED
LightSystems

Bedienungs-/
Montageanleitung

Stand 05/2014

Kennzeichenhalter

88003

Montage:

- Verwenden Sie für den Schieber zur Fixierung des Kennzeichens die im Lieferumfang enthaltenen Schrauben (2x 3,5 x 12)

- Zur Befestigung des Kennzeichenhalters am Fahrzeug verwenden Sie 2x M6 Schrauben, passende U-Scheiben und Sicherungsmuttern.
(Nicht im Lieferumfang enthalten)

- Schrauben in gekennzeichnete Montagelöcher eindrehen, keine zusätzlichen Bohrungen setzen!

- Befestigen Sie die Centro Leuchten ausschließlich mit dem im Lieferumfang befindlichen Befestigungsmaterial.

- Schrauben gleichmäßig anziehen - max. 4 Nm

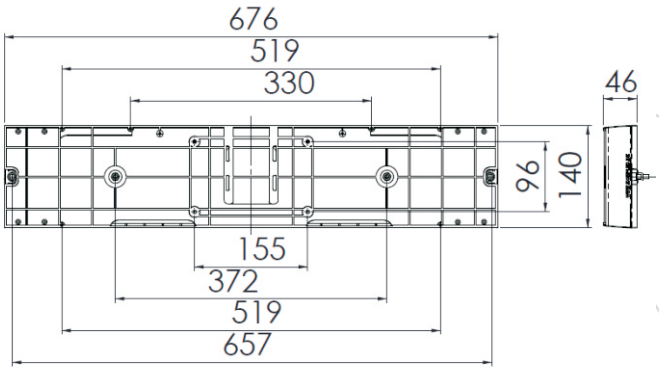

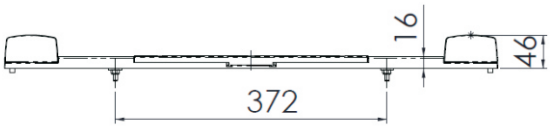

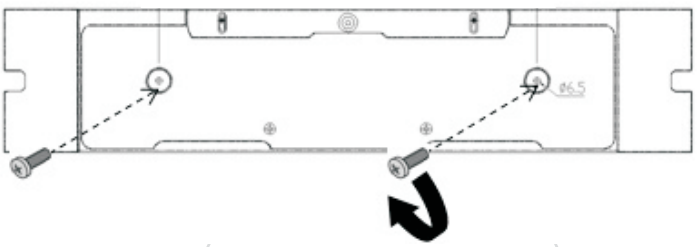

Kontakt
Lindenstraße 15
D-89134 Blaustein
T. +49 7304 9695-690
F. +49 7304 9695-41699
info@kompled.de

www.kompled.de

Montage mit 12-fach KompLED-Heckverteiler

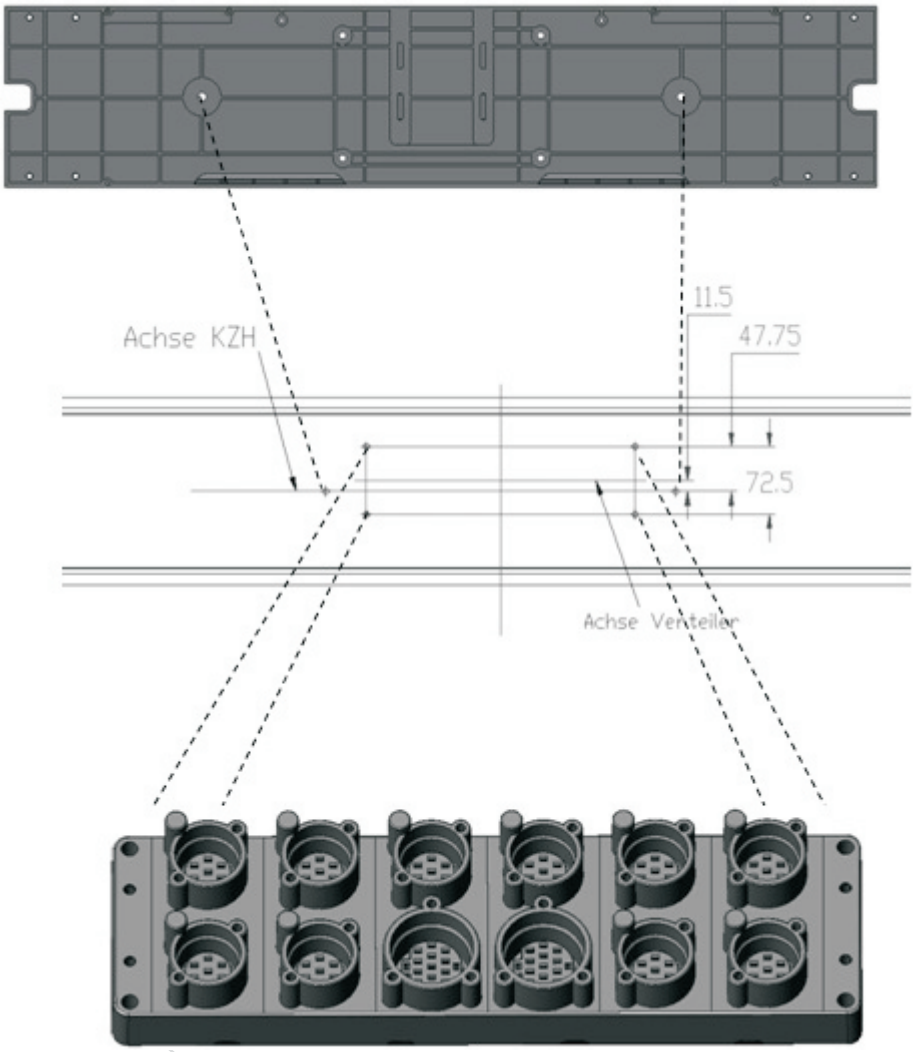

Kontakt
Lindenstraße 15
D-89134 Blaustein
T. +49 7304 9695-690
F. +49 7304 9695-41699
info@kompled.de

Gewährleistung:

Von der Gewährleistung ausgeschlossen sind Mängel, die auf unsachgemäße Behandlung nach Lieferung, einschließlich falscher Montage durch den Käufer oder dessen Erfüllungsgehilfen, falsche Reinigung sowie auf natürlichen Verschleiß zurückzuführen sind. Wir übernehmen keine Gewähr für von uns nicht zugesicherte technische Eigenschaften des Produkts.

KOMPLED LED Leuchten sind hermetisch umspritzt und können nicht schadensfrei geöffnet werden. Beim Öffnen der Leuchte, bei Reparaturversuchen, sowie bei nicht fachgerechter Montage, erlischt die Gewährleistung.

Kontakt
Lindenstraße 15
D-89134 Blaustein
T. +49 7304 9695-690
F. +49 7304 9695-41699
info@kompled.de

www.kompled.de